## NO

**Generelle advarsler**
**Viktig :Les denne bruksanvisningen nøye for å gjøre deg kjent med apparatet før du kobler det til gassbeholderen. Oppbevar bruksanvisningen for senere konsultasjon.**

**GENERELLE INSTRUKSJONER FOR MONTERING, BRUK OG VEDLIKEHOLD**

Denne enheten er kun beregnet brukt for lodding, sveising av tinn, aluminium og sølv, smiing, bøying av barer, plater, rør, stripping og tining. Dette utstyret bør ikke brukes i tilstrekkelig utluftede lokaler i samsvar med gjeldende forskrifter. Nødvendig luftvolum for en riktig forbrenning og for å unngå at det danner seg farlige blandinger av uforbrent gass er 2 m3/h pr kW. ***Les brukerinstruksjonene på kassetten nøye før du setter den inn i kassettholderen.***

**Forsiktig:** Tilgjengelige deler kan bli veldig varme. Oppbevares utilgjengelig for barn og annet utstyr. Apparatet må ikke brukes i nærheten av brennbare materialer og i en avstand på minst 70 cm fra møbler, vegger og tak. Dersom apparatet lekker (gasslukt), still det utendørs i godt ventilerte omgivelser, uten brannkilder, hvor det er mulig å finne lekkasjen og stanse den. Dersom du ønsker å kontrollere lekkasjen, må dette gjøres utendørs. Ikke bruk fyrstikker eller flamme for å finne lekkasjen, men såpe og vann (revelgas cod. 1726). Ikke bruk en enhet som lekker, er skadet, eller som fungerer dårlig. Ikke modifisere enheten. **Det er farlig å endre apparatet på noen som helst måte, fjerne eller demontere komponenter som ikke er godkjent av produsenten; i dette tilfellet faller garantien samt produsentens ansvar bort.**

**BRUK**

**Montering av kassetten (følger ikke med apparatet).**

Dette apparatet virker kun med gasskassetten **Kemper / Plein air** 190 g. med direkte trykk. ***Kassetten må monteres i et utluftet område, fortrinnsvis utendørs, langt borte fra åpen flamme eller pilotflamme, elektriske plater, varmekilder og langt borte fra andre personer.*** Det kan være farlig å prøve å bruke andre typer gasskassetter. Det er forbudt å røyke under bruk eller drift av apparatet.

1. Løsne bunnen (fig. 1B) helt fra den øvre delen (fig. 1A) ved å vri mot urviseren
2. Legg den øvre delen til siden (fig. 1A ).
3. Ta ut fjæren som låser kassetten (fig.1C )
4. Sett kassetten inn i bunnen og blokker den med fjæren (fig. 2)
5. Påse at gummipakningen på kranen er i riktig posisjon (fig. 3D ) og at den ikke er skadet.
6. Påse at ventilen på utslippskranen for gass er i lukket posisjon eller blokkert med utviserne (fig. 3E).
7. Løsne bunnen på den øvre delen ved å vri den mot urviserne til den stanser, ved å holde den i stabil posisjon på en rett overflate (fig. 4).
8. Dersom kassetten må byttes ut skal du gjenta fra punkt 1 etter å ha sikret at gasskassetten er helt lukket.

Kassetten er perforert; dersom det ikke kommer gass når du åpner kranen er kassetten uansett perforert og den må ikke demonteres i det hele tatt. I dette tilfellet skal du kontakte forhandleren din.For å unngå fare for lekkasje av flytende gass, bruk lampen i horisontal posisjon eller med en liten helning (maks. 45°)

**PRIMUSER**

Utsyrets bruk er kun reservert matlaging. I tilfelle utsyret skulle overopphetes eller unormal forbrenning må gasskranen stenges umiddelbart for å unngå enhver risoko for at primusen tar fyr.

**PÅTENNING**

**Standard Modell, kode KE2007 - KE2009 - 760 - 761**

Hold en brennende fyrstikk/lighter ved brenneren og åpne for gassen ved å dreie gasskranen forsiktig mot klokka .Utstyret må ikke veltes eller ristes mens det er i bruk for å unngå at flytende gass siver ut og forårsaker en ujevn flamme (pulserende flamme som blir normal igjen etter noen sekunder).

**Piezoelektrisk Modell, kode KE2008 - 765**

Åpne for gassen ved å dreie gasskranen forsiktig mot klokka, og trykk deretter på knappen til piezotenneren . Gnisten som lages tenner brenneren. Dersom brenneren ikke tenner ved første forsøk, gjenta trykkingen på knappen. Om det fortsatt ikke tenner, skru av gassen og start på nytt. Gjenta operasjonen hvis påtenningen ikke er vellykket. Kontroller tennstiftens posisjon hvis det ikke kommer noen gnist under påtenningen.Utstyret må ikke veltes eller ristes mens det er i bruk for å unngå at flytende gass siver ut og forårsaker en ujevn flamme (pulserende flamme som blir normal igjen etter noen sekunder).

**LAMPER**

Utstyrets bruk er kun reservert til belysning. I tilfelle apparatet skulle overopphetes eller unormal forbrenning må gasskranen stenges umiddelbart for å unngå at lampen tar fyr. Forholdsregler og brukesanvisning: se generelle anvisninger for montering og anvendelse av primuser, lamper og sveiseapparat som fungerer med perforeringsinnsats.

**MONTERING AV GLØDENETT (bør skje utendørs, glødenett følger med apparatet).**

Ta glødenettet ut av emballasjen.Ta vekk håndtaket. Løft av glasset .Tre glødenettet over brenneren med den røde siden først. Kontroller at hullene til glødenettet sitter i eksisterende spor på brenneren. Hold en brennende fyrstikk/lighter i nærheten av glødenettet uten å berøre det . Glødenettet avbrennes først og blir svart. Tenn på nytt en fyrstikk/lighter og hold ved glødenettet. Åpne så for gassen ved å dreie gasskranen forsiktig mot klokka slik at glødenettet blir hvitglødende. Øk gasstilførselen noe ved å vri gasskranen forsiktig mot klokka til glødenettet blir kuleformet. Når glødenettet avgir et hvitglødende lys, slås gasstilførselen av ved å vri gasskranen helt tilbake (med klokka). Glødenettet må ikke berøres etter at lampen har blitt tent da det kan gå i stykker. Monter bærebøylen i hullene på metallplaten som glasset står på. Sett på glasso g deretter toppdeksel.Utstyret må ikke veltes eller ristes mens det er i bruk for å unngå at flytende gass siver ut og forårsaker en ujevn flamme (pulserende flamme som blir normal igjen etter noen sekunder). Blir glødenettet skadet, bør det byttes straks for å unngå skade på det øvrige utstyret. (Dette gjelder selv om bare en liten del av glødenettet er skadet).

**ETTERFØLGENDE PÅTENNINGER**

**Standard modell , kode KE2012 - 755**

Hold en brennende fyrstikk/lighter mellom glasset og toppdekselet og åpne for gassen ved å vri gasskranen forsiktig mot klokka .

**Piezoelektrisk modell, kode KE2013 - 750**

Gasskranen åpnes med å vri den gradvis mot klokken "+" , trykk og slipp dreieknappen, denne operasjonen setter i gang en piezoelektrisk påtenning som frembringer en gnist og får lampen til å tennes . Gjenta operasjonen hvis påtenningen ikke lykkes. Hvis det ikke kommer noen gnist kontroller tennstiftens posision. Enheter skal brukes i godt ventilerte områder vekk fra brennbart materiale og må operere på et horisontalt plan.

**VEDLIKEHOLD**

a) For å rengjøre apparatet, bruk en bomullsdott med varmt vann og såpe. Ikke bruk slipemidler.
b) For å rengjøre brenneren, bruk er myk børste.

**REGULERING AV EFFEKTEN**

Øk apparatets effekt ved å vri knotten mot merket «+» (mot urviserne). For å redusere effekten, vri knotten mot merket «-» (med urviserne) helt til den slår seg av.

**BYTTE KASSETTEN**

Bytt ut kassetten i et ventilert område, fortrinnsvis utendørs, langt borte fra åpne flammer, pilotflammer, elektriske plater, varmekilder, og langt borte fra andre personer. Kassetten skal kun byttes ut når den er helt tom; når du rister på apparatet skal du ikke høre noe væske som beveger seg inne i kassetten.Påse at kranen er lukket og at brenneren er slått av og avkjølt før du tar ut gasskassetten.Løsne apparatet fra beholderen med kassetten og ta ut den tomme gasskassetten. Påse at pakningene er tette før du bruker en ny kassett.Sett inn den nye gasskassetten i beholderen og gjør som angitt i avsnittet «BRUK ».

Kassetten må ikke kastes i omgivelsene, men oppbevares på et sikkert sted. ikke lag hull på kassetten. Ikke kast en tom kasset på ilden.

**LAGRING AV APPARATET**

Når apparatet ikke er i bruk, skal det oppbevares i vertikal stilling, i egnede områder, for å beskytte det mot eventuell forverring; sørg for god ventilasjon. Hold apparatet langt unna barn.

**VEDLIKEHOLD - REPARASJON**

Alle spørsmål om serviceassistanse skal sendes til KEMPER Srl - Via Prampolini 1/Q - Lemignano di Collecchio ( PR ) Tel. 0521/957111 - Fax 0521/957195 - www.kempergroup.it

## PL

**PL - Ogólne ostrzeżenia**
**Uwaga ważne: Uważnie zapoznać się z treścią niniejszych instrukcji użytkowania przed jego podłączeniem do zbiornika gazowego. Zachować instrukcji do przyszłej konsultacji.**

**OGÓLNE INSTRUKCJE MONTAŻU, UŻYTKOWANIA I KONSERWACJI**

Urządzenie musi być użytkowane w dobrze wentylowanych pomieszczeniach, zgodnych z wymaganiami obowiązujących przepisów. Objętość powietrza niezbędna dla poprawnego spalania, bez ryzyka wytworzenia się niebezpiecznych mieszanek niespalonego gazu wynosi 2 m3/h na każdy kW. ***Przeczytać uważnie informacje dotyczące użytkowania, widoczne na naboju, przed włożeniem go do stosownego pojemnika.***

**Uwaga:** części dostępne dla użytkownika mogą stać się bardzo gorące. Przechowywać z dala od dzieci i od innych urządzeń. Urządzenie musi być użytkowane z dala od materiałów łatwopalnych oraz w odległości przynajmniej 70 cm od mebli, ścian i sufitu. W przypadku strat gazu (zapach gazu), należy niezwłocznie wynieść urządzenie na zewnątrz lub do pomieszczeń dobrze wentylowanych, gdzie brak źródeł iskier czy płomienia, w których można poszukać przyczyny straty gazowej i zatrzymać ją. Lokalizacja miejsca wycieku gazu z Waszego urządzenia musi odbywać się na zewnątrz. Nie można używać do tego celu zapałki lub otwartego ognia, ale należy posłużyć się wodą i mydłem (revelgas kod 1726). Nie używać urządzenia z którego wycieka gaz, które jest zużyte lub, które działa wadliwie. Modyfikowanie urządzenia jest niebezpieczne, to samo dotyczy usuwania lub demontowania komponentów lub stosowania komponentów niezatwierdzonych przez producenta; **takie zachowanie powoduje utratę praw gwarancyjnych i zniesienie odpowiedzialności producenta.**

**SPOSÓB UŻYTKOWANIA**

Montaż naboju (nabój nie jest dostarczany wraz z urządzeniem) Niniejsze urządzenie funkcjonuje wyłącznie z nabojem gazowym **Kemper / Plein air** zaw. 190 g. pod bezpośrednim ciśnieniem. ***Nabój powinien być montowany w wentylowanym pomieszczeniu, lepiej jeżeli ma to miejsce na zewnątrz, z dala od wolnego ognia, płomieni dyżurnych, płyt elektrycznych, źródeł ciepła i z daleka od osób.*** Używanie innych nabojów gazowych może okazać się niebezpieczne. Zabrania się palenia tytoniu podczas obsługiwania i użytkowania urządzenia.

1. Oddzielić całkowicie podstawę (rys. 1B) od części górnej (rys. 1A), odkręcając ją w kierunku zgodnym kierunkuz ruchem wskazówek zegara.
2. Oddalić górną część urządzenia (rys. 1A).
3. Wyjąć sprężynę podtrzymującą nabój (rys. 1C)
4. Umieścić nabój w gnieździe i zablokować sprężyną podtrzymującą (rys. 2) i czy nie jest uszkodzona.
5. Upewnić się, czy gumowa uszczelka zaworu jest na prawidłowej pozycji (rys. 3D) i czy nie jest uszkodzona.
6. Upewnić się, że pokrętło zaworu dozującego gaz jest w położeniu zamknięcia, tzn. jest zablokowane e kierunku zgodnym z ruchem wskazówek zegara (rys. 3E)
7. Przykręcić podstawę do części górnej obracając ją do oporu w kierunku przeciwnym do ruchu wskazówek zegara, trzymając ją w stabilnej pozycji na poziomym podłożu (rys. 4).
8. W przypadku wymiany naboju powtórzyć czynności od punktu 1 po upewnieniu się, że nabój był zupełnie pusty.

Nabój jest aktualnie przebity; jeżeli po otworzeniu zaworu nie dochodzi gaz, nabój w każdym przypadku jest przebity i absolutnie nie może być demontowany. W takim przypadku należy skontaktować się ze sprzedawcą Waszego urządzenia.

**KUCHENKI**

Urządzenia przeznaczone wyłącznie do gotowania, w przypadku przegrzania lub nienormalnego spalania należy natychmiast zamknąć zawór gazowy aby nie dopuścić do spalenia palnika.

**Zapalanie Normalne, kod KE2007 - KE2009 -760 -761**

Lekko odkręcić zawór pokręcając w lewo "+" i zbliżyć zapaloną zapałke do palnika .W czasie zapalania nie wolno przekręcać urządzenia "do góry nogami" , ani nim wstrząsać w celu zlikwidowania wyplywu gazu w postaci plynnej, powodującego nieregularność plomienia (pulsacja plomienia ustaje normalnie po paru sekundach).

**Piezoelektrycze, kod. KE2008 - 765**

Lekko odkręcić zawór pokręcając w lewo "+" , nacisnąć i zwolnić przycisk zaplonu; wytworzona iskra zapała palnik . W przypadku nieudanego zapalenia operację należy powtórzyć. Jeśli nadal nie powstaje iskra, to należy sprawdzić zamontowanie świecy zaplonowej.W czasie zapalania nie wolno przekręcać urządzenia " do góry nogami" , ani nim wstrząsać w celu zlikwidowania wyplywu gazu w postaci plynnej, powodującego nieregularność ptomienia ( pulsacja ptomienia ustaje normalnie po paru sekundach).

**LAMPY**

Urządzenia przeznaczone wyłącznie do oświetlania , w przypadku przegrzania lub nienormalnego spalania należy natychmiast zamknąć zawór gazowy aby nie dopuścić do spalenia palnika.Instrukcje użytkowania ostrzeżenia: patrz ogólne instrukcje dla palników , lamp i lamp lutowniczych, wspólpracujących z gazowymi zasobnikami przekluwanymi.

**ZAPALANIE I MOCOWANIE ZESPOLU ŻARNIKA (DOSTARCZANEGO WRAZ Z URZĄDZENIEM)**

Wyjąć zespół żamika z opakowania. Usunąć rękojeść, unieść szkło i zdjąć je. Umieścić żamik na palniku, stroną oznaczoną "Red", upewniając się czy druty mocujące znalazły się w przewidzianych na nie otworach w palniku i następnie rozpocząć zapalanie. Lekko odkręcić zawór pokręcajac w lewo "+" i zbliżyć zapaloną zapałkę do palnika. Najpierw żarnik stanie się czamy, następnie biały i zacznie świecić.Lekko zwiększyć dopływ gazu. Gdy żarnik zacznie świecić białym światłem, lekko przykręcić dopływ gazu do pozycji "-". Po pierwszym zapaleniu nie można dotknąć żarnika, gdyż spowoduje to jego rozpadnięcie się. Założyć szkło, pokrywę i rękojeść. W czasie zapalania nie wolno przekręcać urządzenia "do góry nogami" ani nim wstrząsać, w celu zlikwidowania wyplywu gazu w postaci plynnej, powodującego nieregularność plomienia (pulsacja plomienia ustaje normalnie po paru sekundach). W przypadku pęknięcia zespołu żarnika (nawet częściowego), należy go wymienić, aby uniknąć uszkodzenia urządzenia.

**KOLEJNE ZAPALANIA**

**Normalne, kod KE2012 - 755**

Lekko odkręcić zawór gazowy w lewo "+" i zbliżyć zapaloną zapałkę do przestrzeni pomiędzy szkłem i porywą .

**Piezoelektryczne, kod . KE2013 - 750**

Lekko odkręcić zawór pokręcając w lewo "+" nacisnąć i zwolnić przycisk zapłonu ; to działanie powoduje uruchomienie zapłonu piezoelektrycznego; wytworzona iskra zapali palnik . W przypadku nieudanego zapalenia operację należy powtórzyć. Jeśli nadal nie postaje iskra, to należy sprawdzić zamontowanie świecy zapłonowej .

**LAMPY LUTOWNICZE**

Urządzenia przeznaczone wyłącznie do lutowania twardego, lutowania stopami cynowo-aluminiowymi lub srebrem, zginania i kształtowania prętów i rur , opalania powłok lakierniczych, rozmrażania wyrobów. W przypadku przegrzania lub nienormalnego spalania należy natychmiast zamknąć zawór gazowy aby nie dopuścić do spalenia lampy.Instrukcje użytkowania i ostrzeżenia: patrz ogólne instrukcje dla palników, lamp i lamp lutowniczych, współpracujących z gazowymi zasobnikami przekłuwanymi.Po rozgrzaniu (po upływie około 2 minut) można posługiwać się lampą lutowniczą w położeniu obróconym, przy minimalnym dopływie gazu. Jednak położenie odwrócone nie jest właściwe i nie można pracować odwróconą lampą lutowniczą przez dłuższy czas.

**REGULACJA MOCY**

Zwiększyć moc urządzenia obracając pokrętło w stronę znaku «+» (kierunek przeciwny do ruchu wskazówek zegara). Dla zmniejszenia mocy obrócić pokrętło w stronę znaku «-» (kierunek zgodny z ruchem wskazówek zegara), aż do chwili wyłączenia.

**WYMIANA NABOJU**

Wymiana naboju musi być wykonywana w dobrze wentylowanym pomieszczeniu, lepiej na zewnątrz, z dala od wolnego ognia, płomieni dyżurnych, płyt elektrycznych oraz daleko od innych osób. Wymienić nabój tylko, gdy na pewno jest pusty. Dla upewnienia się potrząsnąć urządzeniem, nie powinno być słychać odgłosu płynu przelewającego się wewnątrz naboju. Przed wyjęciem naboju upewnić się, czy zawór jest zamknięty oraz czy palnik jest wyłączony i zimny.Odkręcić urządzenie od pojemnika naboju i wyjąć pusty nabój gazowy. Skontrolować, czy uszczelki są w dobrym stanie przed użyciem nowego naboju.Włożyć nowy nabój gazowy do przeznaczonego do tego pojemnika i postępować jak to opisano w paragrafie «SPOSÓB UŻYTKOWANIA». Nie należy pozostawiać w środowisku zużytego naboju, ale umieścić go w bezpiecznym miejscu. Nie dziurawić naboju. Nie wrzucać pustego naboju do ognia.

**KONSERWACJA**

a) Do czyszczenia korpusu Waszego urządzenia należy stosować tampon z waty zwilżony ciepłą wodą z mydłem. Nie używać nigdy środków ściernych.
b) Do czyszczenia palnika należy stosować miękką szczotkę.

**PRZECHOWYWANIE URZĄDZENIA**

Urządzenie, które nie jest użytkowane musi być przechowywane w pozycji pionowej, w miejscach chroniących je przed zniszczeniem, w dobrze wentylowanych pomieszczeniach oraz poza zasięgiem dzieci.

**KONSERWACJA - NAPRAWA**

Wszelkie wnioski serwisowe powinny być kierowane do: KEMPER - Via Prampolini 1/Q - Lemignano di Collecchio (PR) - Tel. 0521/957111 - Faks 0521/957195 - www.kempergroup.it

## PT

**Advertências gerais**
**Importante : Ler atentamente estas instruções de uso para se familiarizar com o aparelho antes de montá-lo no seu recipiente de gás. Conservar estas instruções para relê-las sucessivamente.**

**INSTRUÇÕES GERAIS PARA A MONTAGEM, UTILIZAÇÃO E MANUTENÇÃO**

Este equipamento somente deve ser utilizado em locais suficientemente arejados, em conformidade com as regulamentações em vigor. O volume de ar necessário para uma combustão correta e para evitar a formação de misturas perigosas de gás não queimado é de 2 m3/h para cada kW. ***Leia atentamente as informações de uso impressas no cartucho, antes de introduzi-lo no recipiente porta-cartuchos.***

**Atenção:** as partes acessíveis podem tornar-se muito quentes. Mantenha longe do alcance de crianças e de outros equipamentos.O equipamento deve ser utilizado longe do alcance de materiais inflamáveis e a uma distância mínima de 70 cm de móveis, paredes e tetos. Em caso de fugas no equipamento (odor de gás), levá-lo imediatamente para o ar livre, em local muito ventilado, sem fonte de chamas, onde a fuga poderá ser investigada e interrompida. Faça a verificação de fuga do seu equipamento ao ar livre. Não busque a fuga com um fósforo; utilize água e sabão (revelgas código 1726)Não utilize um equipamento com fuga, deteriorado ou com mau funcionamento. **Não modifique a unidade. É perigoso realizar modificações no equipamento, remover ou desmontar os componentes não aprovados pelo fabricante e isto leva ao cancelamento da garantia e da responsabilidade do fabricante.**

**MODO DE USO**

**Montagem do cartucho (não fornecido com o equipamento)**

Este equipamento funciona exclusivamente com o cartucho de gás **Kemper / PleinAir** de 190g com pressão direta. ***O cartucho deve ser montado em um ambiente arejado, de preferência ao ar livre, afastado de chamas livres, chamas piloto, placas elétricas, fontes de calor e fora do alcance de outras pessoas.*** Pode ser perigoso tentar utilizar outros cartuchos de gás. É proibido fumar durante o uso e durante a utilização do equipamento.

1. Separe completamente a base (fig. 1B) da parte superior (fig. 1A), soltando-a no sentido anti-horário.
2. Afaste a parte superior (fig. 1A).
3. Retire a mola de bloqueio do cartucho (fig.1C).
4. Introduza o cartucho na base e bloqueie o mesmo com a mola de bloqueio do cartucho (fig. 2)
5. Certifique-se de que a vedação de borracha da torneira esteja na posição correta (fig. 3D) e não esteja danificada.
6. Certifique-se de que a manivela da torneira de fornecimento de gás esteja na posição fechada ou bloqueada em sentido horário (fig. 3E).
7. Parafuse a base na parte superior, girando-a em sentido anti-horário até o fim de curso, mantendo-a em posição estável e sobre um plano horizontal (fig. 4).
8. Em caso de substituição do cartucho, repita as operações a partir do ponto 1, após certificar-se de que o cartucho de gás esteja completamente vazio.

O cartucho está atualmente perfurado; se, ao abrir a torneira, o gás não sair, o cartucho, contudo, está perfurado e não deve ser, de modo algum, desmontado. Neste caso, contate o revendedor.

**FOGAREIROS**

Aparelhos exclusivamente destinados a cozinharem; em caso de sobre aquecimento ou de combustão anormal, fechar imediatamente a tornaira de acendimento, a fim de evitar todo o risco de queimar o fogareiro .

**ACENDIMENTO MANUAL : cod KE2007 - KE2009 - 760 - 761**

Abrir ligeiramente a torneira no sentido contrário dos ponteiros de um relógio «+» e aproximar uma chama do queimador .

Nunca virar o aparelho ao contrário nem sacudi-lo enquanto em funcionamento pois poder-se-á escapar gás no estado liquido causando uma chama irregular (chama pulsante que retornará ao normal após alguns segundos).

**ACENDIMENTO PIEZO ELECTRICO , cod KE2008 - 765**

Abrir ligeiramente a torneira no sentido contrário dos ponteiros de um relógio premir e soltar o botão piezo, a centelha gerada provoca o acendimento do queimador . Repetir a operação se o acendimento não tenha ocorrido. Se a centelha não se tenha produzido, verificar a posição do polo. Nunca virar o aparelho ao contrário nem sacudi-lo enquanto em funcionamento poi poder-se-á escapar gás no estado liquido causando uma charma irregular (chama pulsante que retornará ao normal após alguns segundos).

**CANDEEIROS**

Aparelhos exclusivamente destinados à iluminação; no caso de sobreaquecimento ou de combustão anormal fechar imediatamente a torneira de acendimento, a fim de evitar o incendiar da lâmpada. Precauções e modo da utilização : Consultar as instruções gerais de mantagem e utilização para fogareiros y candeeiros que foncionem com cartuchos de pressão directa. Em caso de ruptura mesmo parcial da camisa, substitui-la a fim de evitar danos no aparelho.

**ACENDIMENTO E COLOCAÇÃO DA CAMISA (FORNECIDA COM O APARELHO)**

Remover a camisa da sua embalagem. Remover a pega, levantar o vidro e remove-lo. Colocar a camisa no queimador começando primeiro pelo lado vermelho e assegurar-se de que os fios de fixação se encontram inseridos nos orifícios existentes para o efeito no queimador, procedendo então ao acendimento. Abrir ligeiramente a torneira no sentido contrário ao dos ponteiros de um relógio «+» e aproximar uma chama do manto . O manto, ao acender-se , tornan-se-á inicialmente negro tornando-se após, sucessivamente, branco e luminoso. Aumentar sucessivamente o débito de gás. Logo que o manto atinja a cor branca, fechar torneira do gás rodando o botão no sentido dos ponteiros de um relógio «-». Nunca tocar o manto após o primeiro acendimento. Ele desintegrar-se-ia. A lâmpada está pronta a ser utilizada. Recolocar o vidro e fixar a cobertura e a pega. Nunca virar o aparelho ao contrário nem sacudi-lo

**ACENDIMENTO MANUAL, cod. KE2012 - 755**

Abrir ligeiramente a torneira no sentido contrário ao dos ponteiros de um relógio «+» e aproximar una chama do queimador .

**ACENDIMENTO PIEZO ELECTRICO, cod KE2013 - 750**

Abrir ligeiramente a torneira no sentido contrário ao dos ponteiros de um relógio «+» pressionar e depois libertar o botão, esta operação acciona o acendimento piezo eléctrico, a faísca gerada provoca o acendimento do queimador . Repetir a operação se o acendimento não aconteceu. Se não houver o aparecimento da faísca verificar a posição do pólo.Devem ser utilizados em locais bem arejados, longe de materiais inflamáveis e devem funcionar sobre um plano horizontal.

**MANUTENÇÃO**

a) Para limpar o corpo do equipamento, utilize um chumaço de algodão embebido em água quente e sabão. Nunca utilize produtos abrasivos.
b) Para limpar o queimador, utilize uma escova macia.

**REGULAGEM DA POTÊNCIA**

Aumente a potência do equipamento, girando o botão na direção do sinal «+» (sentido anti-horário). Para diminuir a potência, gire o botão na direção do sinal «-» (sentido horário) até apagar.

**TROCA DO CARTUCHO**

O cartucho deve ser substituído em um ambiente arejado, de preferência, ao ar livre, longe de chamas abertas, chamas piloto, chapas elétricas e outras pessoas. Substitua o cartucho apenas quando tiver certeza de que ele está completamente vazio; balance o equipamento, não se deve ouvir o barulho do líquido no cartucho. Certifique-se de que a torneira esteja fechada e de que o queimador esteja apagado e frio, antes de retirar o cartucho de gás. Desparafuse o equipamento do recipiente porta-cartuchos e remova o cartucho vazio de gás. Verifique o bom estado das vedações, antes de utilizar um novo cartucho.Introduza o novo cartucho de gás no recipiente porta-cartucho e proceda como indicado no parágrafo «MODO DE USO». O cartucho não deve ser abandonado no ambiente, mas em um local seguro. Não perfurar o cartucho. Não jogar o cartucho vazio no fogo.

**ARMAZENAMENTO DO EQUIPAMENTO**

Quando o aparelho não for usado, deve ser conservado em posição vertical, em locais apropriados para protegê-lo de eventuais riscos de deterioração; o local deve ser bem ventilado e fora do alcance de crianças.

**MANUTENÇÃO - REPARO**

Todos os pedidos de intervenção dos serviços de assistência devem ser feitos à KEMPER - Via Prampolini 1/Q - Lemignano di Collecchio ( PR ) Tel. 0521/957111 - Fax 0521/957195 - www.kempergroup.it

KEMPER
GROUP

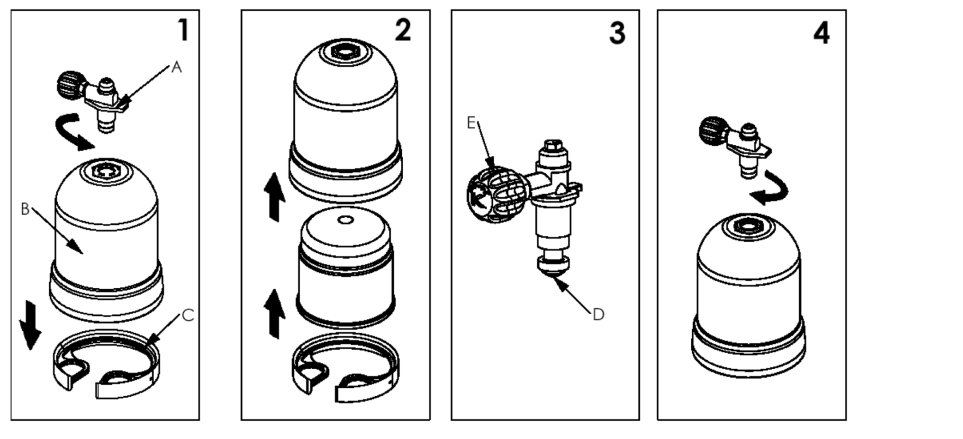


**DATI TECNICI - TECHNICAL DATA - TECHNISCHE DATEN - DONNEES TECHNIQUES - DATOS TECNICOS - DADOS TECNICOS - TECHNISCHE GEGEVENS - TECHNISCHE GEGEVENS - TEKNISKA DATA - TEKNISET TIEDOT - TECHNINIAI DUOMENYS - TEHNIČNI PODATKI**

| APPARECCHI<br>APPLIANCES<br>GERAETE<br>APPAREILS<br>APARATOS<br>APARELHOS<br>APPARATEN<br>APPARAAT<br>APPARAT<br>LAITE<br>PRIETAISAI<br>APARAT | CONSUMO<br>CONSUMPTION<br>VERBRAUCH<br>CONSOMMATION<br>CONSUMO<br>CONSUMO<br>VERBRUIK<br>VERBRUIK<br>GASFÖRBRUKNING<br>KULUTUS<br>SAŅAUDOS<br>PORABA | | Ø INIETTORE<br>Ø INJECTOR<br>Ø INJECTOR<br>Ø INJECTEUR<br>Ø INYECTOR<br>Ø INJECTOR<br>Ø NOZZLE<br>Ø SPROIER<br>Ø MUNSTYCKSSTORLEK<br>Ø SUUTIN<br>Ø PURKŠTUVAS<br>Ø INJEKTOR | CONTENITORI UTILIZZABILI<br>CONTAINERS TO BE USED<br>VERWENDBARE KARTUSCHEN<br>RECIPIENTS UTILISABLES<br>CONTENEDORES UTILIZABLES<br>CONTENTOR UTILIZAVEL<br>TE GEBRUIKEN GASVULLINGEN<br>GEBRUIKTE GASHOUDER<br>GASOLBEHÅLLARE SOM SKALL ANVÄNDAS<br>SÄILIÖT JOITA VOISAAN KÄYTTÄÄ<br>NAUDOJAMOS TALPYKLOS<br>UPORABLJIVE KARTUŠE |
|---|---|---|---|---|
| | g/h | kW | mm | |
| ART. 760 | 160 | 2,2 | 0,30 | KEMPER<br>PLEIN AIR INTERNATIONAL<br>ART. 1120 – PL705 – PL880 – PL707 |
| ART. 761 | 160 | 2,2 | 0,30 | |
| ART. 765 | 160 | 2,2 | 0,30 | |
| ART. 755 | 42 | 0,54 | 0,14 | |
| ART. 750 | 42 | 0,54 | 0,14 | |
| ART. KE2007 | 160 | 2,2 | 0,30 | |
| ART. KE2008 | 160 | 2,2 | 0,30 | |
| ART. KE2009 | 160 | 2,2 | 0,30 | |
| ART. KE2012 | 42 | 0,54 | 0,14 | |
| ART. KE2013 | 42 | 0,54 | 0,14 | |

*Pressione diretta butano - Direct butane pressure - Pression directe butane - Butan Direktdruck - Presión directa butano - Rechtstreekse druk butaan - Pressão directa butano - Direkte tryk butan - Direkt butantryck - Direkte butantrykk - Suora paine butaani - Butan podtaczenie bezpośrednie - Tlak nysytenych pár bután - Tiesioginis butano spaudimas - Butan z neposrednim tlakom*

CE 1312

KEMPER SRL - Via Prampolini, 1/q - 43044 - Lemignano di Collecchio (PR) Italy • Tel. +39.0521.957111 • Fax +39.0521.957195 • info@kempergroup.it • www.kempergroup.it

## RU

**Основные предостережения**
**Важно: Внимательно прочитайте эту инструкцию чтобы ознакомиться с устройством прежде, чем подключать его к источнику газа. Сохраните эту инструкцию, чтобы иметь возможность ее перечитывать.**

**ОСНОВНЫЕ ИНСТРУКЦИИ ПО ПОДКЛЮЧЕНИЮ, ЭКСПЛУАТАЦИИ И УХОДУ**

Устройство должно использоваться в хорошо проветриваемых помещениях и в соответствии с правилами инструкции. Объем воздуха, необходимый для чисто горения и для того, чтобы предотвратить образование опасных несгоревших газовых смесей, составляет 2м3/час на кВ. ***Внимательно прочитайте информацию по использованию на баллоне, прежде чем использовать его в быту.***

**Внимание:** Открытые части могут сильно нагреваться. Хранить в месте недоступном для детей, и подальше от других устройств. Устройство необходимо использовать подальше от легко воспламеняющихся материалов и на расстоянии не менее 70 см от мебели, стен и перекрытий. В случае утечки газа из устройства, немедленно вынести его из дома в хорошо проветриваемое место без источников огня. Утечку необходимо обнаружить и устранить. Если вы хотите проверить ваше устройство на утечку, делайте это не в помещении. Не ищите утечку с помощью спичек, используйте воду и мыло. (revelgas cod. 1726).Не используйте устройство, которое протекает, имеет повреждения или неисправности. Не вносите изменения в устройство.Опасно пытаться вносить в прибор какие-либо модификации, снимать или переставлять его части, использовать запчасти, не одобренные производителем, любое из этих действий может послужить причиной прекращения действия гарантии, а также ответственности производителя. **Никогда не бросайте пустой баллон в огонь.**

**ИСПОЛЬЗОВАНИЕ**

**Газовый баллон необходимо присоединять к устройству (не входит в набор)**

Это устройство работает только на газовых баллонах **kemper / pleinair** 190гр прямого давления. ***Баллон необходимо монтировать в проветриваемом месте, предпочтительно не улице, подальше от открытого огня, горячих тарелок, источников жара и подальше от других людей.*** Опасно пытаться использовать другие газовые баллоны. Курить запрещается во время монтажа баллона, а также во время всего использования устройства.

1. Полностью отделите базу (рис. 1B) от верха, отвинтив ее по часовой стрелке (рис. 1A).
2. Снимите верх. (рис. 1A).
3. Снимите пружину-держатель баллона (рис.1C).
4. Вставьте баллон в базу и закройте его пружиной-держателем (рис. 2).
5. Убедитесь, что резиновое уплотнение находится на месте (рис. 3D), а так же, что оно не повреждено.
6. Убедитесь, что регулятор подачи газа находится в позиции выключения, которая достигается вращением по часовой стрелке (рис. 3E).
7. Присоедините базу к верхней части, повернув ее против часовой стрелки до остановки, держите ее в устойчивом положении в горизонтальной плоскости (рис. 4).
8. Чтобы заменить баллон, повторите все действия, начиная с п.1, убедившись, что баллон полностью пуст.

Если баллон уже проколот; если нет утечки при открытии клапана, баллон все равно нельзя удалять, так кА он уже проколот. В этом случае обратитесь к продавцу.

**Миниплитки**

Оборудование предназначено исключительно для приготовления пищи. В случае перегрева или ненормального горения, необходимо немедленно закрыть кран подачи газа во избежание риска возгорания миниплитки.

**Поджиг**

**Традиционный: Артикул KE2007, артикул KE2009 / 760 / 761/KE2007**

Слегка приоткройте кран, повернув ручку против часовой стрелки в направлении "+" и держите зажженную спичку у горелки . Не наклоняйте и не встряхивайте оборудование во время использования во избежание проскока газа по жидкой фазе, вызывающего неравномерное пламя (пульсирующее пламя, которое становится нормальным через несколько секунд).

**Пьезоэлектрический: Артикул KE2008 / 765**

Слегка приоткройте кран, повернув ручку против часовой стрелки в направлении "+", нажмите и отпустите кнопку зажигания, проскочит искра, зажигающая горелку . Операцию можно повторить, если горелка не зажглась сразу же. Если устройство не дает искру, проверьте положение электрода.Не наклоняйте и не встряхивайте оборудование во время использования во избежание проскока газа по жидкой фазе, вызывающего неравномерное пламя (пульсирующее пламя, которое становится нормальным через несколько секунд).

**Осветительные лампы**

Оборудование предназначено исключительно для освещения, в случае перегрева или анормального горения немедленно перекройте кран подачи газа во избежание риска возгорания лампы. Правила безопасности и порядок работы - смотри общую инструкцию и инструкцию по работе горелок, осветительных и паяльных ламп, работающих на прокалываемых баллонах. Отжиг и установка осветительной сеточки(поСтавляется вместе с оборудованием). Удалите сеточку из упаковки. Снимите ручку, поднимите стеклянный плафон вверх и снимите его. Натяните сеточку на горелку, начиная с "Красной" стороны, удостоверьтесь, что фиксирующие проволочки попали в соответствующие отверстия на горелке и затем подожгите при помощи спички. Откройте газовый кран, повернув его против часовой стрелки в направлении "+" и держите зажженную спичку около горелки. Вначале обжигаемая сеточка становится черной, а затем белой и светящейся. Слегка увеличьте выход газа. Когда сеточка станет белой и светящейся, закройте выход газа, повернув кран по часовой стрелке в направлении "-". После первого отжига сеточка становится хрупкой и до нее нельзя дотрагиваться во избежание повреждения. Установите стеклянный плафон, крышку и ручку. Не наклоняйте и не встряхивайте оборудование во время использования во избежание проскока газа по жидкой фазе, вызывающего неравномерное пламя (пульсирующее пламя, которое становится нормальным через несколько секунд). В случае повреждения сеточки, даже частичного, замените ее для того, чтобы избежать повреждения оборудования.

**Последующие зажигания**

**Традиционное: Артикул KE 2012 / 755**

Слегка приоткрыть кран подачи газа, повернув его против часовой стрелки в направлении "+", и поднести зажженную спичку к месту между стеклянным плафоном и крышкой.

**Пьезоэлектрическое: Артикул KE2013 / 750**

Слегка приоткройте кран, повернув ручку против часовой стрелки в направлении "+", нажмите и отпустите кнопку зажигания, проскочит искра, зажигающая горелку . Операцию можно повторить, если горелка не зажглась сразу же. Если устройство не дает искру, проверьте положение электрода. Которые будут использоваться в хорошо проветриваемых помещениях вдали от легковоспламеняющихся материалов и должна работать на горизонтальной плоскости. Общие правила безопасности.

**Регулировка мощности**

Поверните ручку регулировки в направлении "+" (против часовой стрелки) для того, чтобы увеличить мощность оборудования. Чтобы уменьшить мощность, а затем и выключить оборудование, поверните ручку регулировки в направлении "-" (по часовой стрелке).

**СМЕНА БАЛЛОНА**

Замену баллона можно проводить только вне помещений и вдали от других людей.Удостоверьтесь, что баллон, который вы собираетесь заменить, пуст. При легком встряхивании баллона не должно быть слышно звука переливающейся жидкости.Перед заменой баллона, удостоверьтесь, что кран подачи газа закрыт, что горелка выключена и охлаждена.Открутите оборудование от баллона и замените пустой баллон.Установите новый баллон в контейнер для баллона и далее действуйте так, как описано в разделе "Инструкция по эксплуатации".

**Обслуживание**

а) Очистку корпуса оборудования проводите при помощи мягкой тряпочки смоченной в горячей мыльной воде. Не использовать абразивных средств.
Б) Очистку горелки можно проводить при помощи мягкой щетки.

**Хранение оборудования**

Когда оборудование не используется, оно должно храниться в вертикальном положении в подходящем месте, исключающем риск его порчи. Хранить в хорошо вентилируемом месте вдали от детей.

**УСЛОВИЯ ГАРАНТИИ**

На данное изделие предоставляется полная гарантия сроком на 1 год.К изделию должен быть приложен документ, подтверждающий дату покупки и содержащий описание выявленной неисправности. Из гарантии исключаются изделия, ремонтировавшиеся третьими лицами. Из нее также исключаются все изделия, неисправность которых напрямую связана с неправильным обращением и с несоответствующим уходом

**ОБСЛУЖИВАНИЕ-РЕМОНТ**

Все вопросы локальных служб поддержки должны быть сформулированы и отосланы по адресу:
KEMPER Srl - Via Prampolini 1/Q - Lemignano di Collecchio ( PR ) Tel. 0521/957111 - Fax 0521/957195 - www.kempergroup.it

## SK

**SPOLOČNÝ NÁVOD NA OBSLUHU DÔLEŽITÉ UPOZORNENIE**
**Pozorne prečítajte tento návod, aby ste sa oboznámili s tymto spotrebičom jeho pripojením na kartušu.**
**Tento návod na obsluhu uschovajte, aby ste si ho mohli kedykoľvek znova prečítať.**

**NÁVOD NA MONTÁŽ , POUŽÍVANIE A ÚDRŽBU**

**UPOZORNENIE**

**Tento spotrebič používajte iba v dobre vetraných priestoroch.** Z dôvodu správneho spaľovania a z dôvodu vyvarovania sa nebezpečnej zmesi nezhoreného plynu je nevyhnutný objem vzduchu 2 m3/h na každý kW výkonu. ***Pred pripojení spotrebiča na kartuši.*** Spotrebič musí pracovať na pevnej, vodorovnej a teplu odolnej podložke. Spotrebič sa nesmie používať v blízkosti horľavých materiálov a v minimálnej vzdialenosti 70 cm od nábytku, stien a stropov. V prípade úniku plynu (ak je cítiť pach plynu) , ihneď preneste spotrebič do vonkajšieho prostredia na miesto bez otvoreného ohňa s dobrým vetraním, kde možno zistiť a zastaviť tento únik. Ak chcete zistiť miesto úniku na vašom spotrebiči, vykonajte to vonku. Nikdy sa nepokúšajte zistiť uniky plynu s otvoreným ohňom ale únik zisťujte iba s penotvorným roztokom (art.1726).Nepoužívajte spotrebič, ktorý má poškodené alebo opotrebované tesnenie. Nepoužívajte spotrebič v prípade netesnosti, poškodenia alebo nesprávnej činnosti. Nikdy spotrebič neupravujte: Toto môže byť nebezpečné a stratíte záruku. Pred výmenou kartuše je potrebné skontrolovať , či je úpine prázdna . Mieme ňou zatrepte a nemali by ste počuť žbinkanie kvapaliny. **Nikdy neodhadzujte prázdnu kartušu do ohňa**.

**NÁVOD NA OBSLUHU**

Pripojenie kartuše (nie je dodávaná so spotrebičom).Tento spotrebič je vhodný iba a 190 gr kartuše **Kemper / Plein air** pri tlaku nasýtených pár. Snaha o pripojenie iných typov kartuši môže byť nebezpečná. Zákaz fajčenia počas používania a počas používania prístroja. ***Kazeta musí byť namontovaný vo vzdušné, najlepšie vonku, ďaleko od otvoreného ohňa, pilotné svetlo, elektrické, tepla a od iných ľudí.***

1. Protismeru otáčania hodinových ručičiek vyskrutkujte obal odtiahnite jej homú časť (obr.1).
2. Odtiahnite homú časť obalu (obr.1A)
3. Vyberte pružinu z držiaka (obr.2)
4. Zasuňte kazetu do základne a zaistite ho na jar
5. Pred pripojením kartuše sa vždy uistite, že gumené tesnenie ventilu je v správnej polohe (obr 6) a nie je poškodené alebo opotrebované.
6. Uistite sa, že ovládacie koliesko ventilu spotrebiča je uzatvorený , napr. Otočením kolieska v smere otáčania hodinových ručičiek (obr. 5C).
7. Naskrutkujte obal na homú časť a proti smeru otáčaniu hodinových ručičiek doťahujte na doraz. Spotrebič používajte vo zvislej polohe a na rovnej podložke.
8. V prípade výmeny kartuše , zopakujte operácie ad bodu 1 , ale až potom ako ste sa presvedčili, že kartuša je úpine prázdna.

Teraz je kartuša prepichnutá; Ak otvorením ventilu spotrebiča nejde plyn, zo spotrebiča vyberte kartušu, V takomto prípade je potrebné sa obrátiť na predajcu spotrebiča.

**HORÁKY**

Spotrebiče sú výhradne určené pre varenie. V prípade prehrievania alebo abnormálneho horenia horáka, ihneď uzatvorte plynový ventil, aby nedošlo k riziku popálenia horákom.

**ZAPALOVANIE**

**Ručné , code KE2007 - KE2009 - 760 - 761**

Potočením gombíka ventilu protismeru otáčania hodinových ručičiek "+" mierne pootvorte ventil a priložte zapálenú zápalku k horáku (obr.8) .Aby ste predišli spaľovaniu plynu v kvapalnom stave (pulzujúci plameň, ktorý sa objaví po niekoľkých sekundách) počas používania spotrebiča nikdy neotáčajte spotrebič hore dnom ani ním netraste.

**Piezoelektrické, code KE2008 - 765**

Potočením gombíka ventilu protismeru otáčania hodinových ručičiek "+" mierne pootvorte ventil, stlačte a uvoľnite zapaľovací gombík; vytvorená iskra zapáli horák (obr.9) . Ak sa vám horák nepodarí zapíliť, zapaľovanie zopakujte. Ak zapaľovanie nevytvára iskru, skontrolujte polohu zapaľovacej sviečky. Aby ste predišli spaľovaniu plynu v kvapalnom stave (pulzujúci plameň, ktorý sa objavi až po niekoľkých sekundách) nikdy neotáčajte spotrebič hore dnom ani ním netraste počas používania spotrebiča.

**LAMPY**

Spotrebiče sú výhradne určené na svietenie. V prípade prehrievania alebo abnormálneho horenia horáka, ihneď uzatvorte plynový ventil, aby nedošlo k riziku popálenia lampou.Upozornenia a pokyny k obsluhe: pozrite si spoločný návod na obsluhu pre horáky, lampy, bunsenove horáky a spájkovacie horáky na použitie s prepichovacími kartušami.

**ZAPÁLENIE A NASADENIE PANČUŠKY (DODANÉ SO SPOTREBIČOM)**

Zo sáčku vyberte pančušku. Zdemontujte rukoväť, vytiahnite tienidlo a odložte ho (obr.10). Na horák červenou stranou nasaďte pančušku a uistite sa, že upevňovacie drôtiky sú umiestnené v existujúcich dierkach na horáku a pokračujte v zapaľovaní. Potočením gombíka plynového ventilu protismeru otáčania hodinových ručičiek "+" mierne pootvorte ventil a priložte zapálenú zápalku k horáku (obr.11). Najprv pančuška sčernie, potom zbelie a rozsvieti sa. Mierne zvýšte množstvo plynu. Keď pančuška svieti bielym svetlom, pootočením gombíka plynového ventilu v smere otáčania hodinových ručičiek "-" uzatvorte plynový ventil. Po prvom zapálení nemôže pančuška prísť do kontaktu so žiadnym predmetom inak sa rozpadne. Nasaďte tienidlo, vrchnák a rukoväť. Aby ste predišli spaľovaniu plýnu v kvapalnom stave (pulzujúci plameň , ktorý sa objaví až po niekoľkých sekundách) nikdy neotáčajte spotrebič hore dnom ani ním netraste počas používania spotrebiča. V prípade rozpadnutia (aj čiastočného) pančušky, vymeňte ju, aby ste zabránili poškodeniu spotrebiča.

**NÁSLEDNÉ ZAPÁLENIE**

**Ručné, code KE2012 - 755**

Potočením gombíka ventilu protismeru otáčania hodinových ručičiek "+" mierne pootvorte ventil a priložte horiacu zápalku medzi tienidlo a vrchnák (obr.12).

**Piezoelektrické, code KE2013 - 750**

Potočením gombíka ventilu protismeru otáčania hodinových ručičeik "+" mierne pootvorte ventil, stlačte a uvoľnite zapaľovací gombík; Táto operácia vytvorí zapaľovací iskru, ktorá potom zapáli horák (obr.13).Ak sa vám horák nepodarí zapáliť , zapaľovanie zopakujte. Ak zapaľovanie nevytvára iskru, skontrolujte polohu zapaľovacej sviečky.

**VŠOBECNÉ UPOZORNENIA**

**NASTAVENIE VÝKONU**

Otáčaním kolieska ventilu v smere k "+"(proti smeru otáčania hodinových ručičiek) výkon zvýšite. Otáčaním kolieska ventilu v smere k "-" ( v smere otáčania hodinových ručičiek) výkon znížite a potom vypnete.

**VÝMENA KARTUŠE**

Kartušu vymieňajte na vonkajšom prostredí a mimo dosahu iných osôb.Uistite sa, že vymieňaná kartuša je prázdna. Pri miernom potresení kartušou nesmiete počuť žblnkanie kvapaliny.Pred výmenou kartuše sa uistite, že ventil uzatvorený a že spotrebiče sú vypnuté a vychladnuté.Z kartuše vyskrutkujte spotrebič a prázdnu kartušu odložte. Novú kartušu vložte do obalu spotrebiča (kartuše) a postupujte podľa pokynov popísané v časti NÁVOD NA OBSLUHU.

**UDRŽBA**

a) Pomocou bavlnenej handričky namočenej do mydlovej vody očistite teleso spotrebiča. Nikdy nepoužívajte práškové čistiace prostriedky.
b) Pomocou jemnej kefky očistite horák spotrebiča.

**SKLADOVANIE SPOTREBIČA**

Keď sa spotrebič nepoužíva, musí byť skladovaný vo zvislej polohe a na vhodnom mieste, aby bol chránený pred akýmkoľvek rizikom opotrebenia. Spotrebič uchovávajte v dobre vetraných priestoroch a mimo dosahu detí.

**UDRŽBA - OPRAVA**

V prípade akýchkoľvek požiadaviek na technickú pomoc týkajúcu sa výrobkov KEMPER srl - sa obráťte na predajcu alebo priamo na naše výrobné centrum V Via Prampolini 1/q lemignano di Collecchio (PR) Italy Tel. +39/0521/957111 - Fax +39/0521/957195 - www.kempergroup.it.

## SL

**Splošna navodila**
**Pozorno preberite ta navodila za uporabo in se dobro seznanite z napravo preden namestite plinski vložek.**
**Shranite ta navodila za uporabo v prihodnje.**

**SPLOŠNA NAVODILA ZA SPAJANJE, UPORABO IN VZDRŽEVANJE**

Ta naprava se uporablja izključno v dobro prezračenih prostorih v skladu z veljavnimi predpisi. Obseg zraka, ki je potreben za pravilno izgorevanje in za preprečitev nastajanja nevarnih mešanic nezgorelih plinov, je 2 m3/h po kW.***Pozorno preberite navodila za uporabo, odtisnjene na vložku pred namestitvijo plinskega vložka v telo gorilnika.***

**Pozor:** deli naprave, ki jih lahko primemo, se lahko zelo segrejejo. Hranite izven dosega otrok in ločeno od drugih naprav. Napravo uporabljajte daleč stran od vnetljivih materialov ter na oddaljenosti najmanj 70 cm od pohištva, zidov in stropov. V primeru, da naprava pušča plin (če začutite vonj plina), ga obvezno odnesite na zrak, v dobro prezračevane prostore, daleč od izvora plamena, kjer je možno odkriti in zaustaviti izpuščanje plina. Če želite preveriti ali naprava izpušča plin, storite to na odprtem. Ne iščite mesta izpuščanja plina s pomočjo vžigalice ali plamena, ampak uporabljajte vodo in milo (izdelek Revelgas 1726). Ne uporabljajte obrabljene, nepravilno delujoče naprave ter naprave, ki izpušča plin. Vsako modificiranje naprave, odstranitev ali razstavljanje njegovih delov ali uporaba delov, ki jih ni odobril proizvajalec, je nevarno. Takšno ravnanje prekliče garancijo in proizvajalca oprosti odgovornosti. **Uporabljajte v dobro prezračevanih prostorih, ločeno od vnetljivih materialov ter v vodoravnem položaju.**

**NAČIN UPORABE**

**Namestitev vložka (ni priložen v dobavnem paketu).**

Ta naprava se uporablja izključno s plinskim vložkom **Kemper/Plein air** 190 g na neposreden pritisk. ***Vložek se namesti v prezračenem prostoru, najbolje pa bi ga je namestiti na odprtem, ločeno od prostih plamenov, pilot gorilnikov, električnih plošč, virov toplote in drugih oseb.*** V primeru uporabe drugih plinskih vložkov obstaja nevarnost. Med uporabo naprave je prepovedano kajenje.

1. Z odvijanjem v smeri urinega kazalca v celoti ločite telo gorilnika (slika 1B) od zgornjega dela (slika 1A).
2. Odstranite zgornji del (slika 1A).
3. Odstranite vzmet za pritrditev vložka (slika 1C).
4. Vložek položite v telo gorilnika in ga blokirajte s pomočjo vzmeti za pritrditev vložka (slika 2).
5. Preverite, ali je gumijasto tesnilo gorilnika v pravilnem položaju ter da ni poškodovano (slika 3D).
6. Preverite, ali je ventil za odpiranje in zapiranje gorilnika zaprt oziroma, ali je blokiran v smeri urinega kazalca (slika 3E).
7. Z zavijanjem v nasprotno smer urinega kazalca pritrdite telo gorilnika z gornjim delom, tako da držite napravo v stabilnem položaju in na vodoravni površini (slika 4).
8. Pri zamenjavi vložka ponovite vse korake, začenši s 1. točko, po tem, ko ste preverili, ali je plinski vložek popolnoma prazen.

Kaj storiti, če je vložek predrt: Če potem, ko odprete ventil, ni dovoda plina, pomeni, da je vložek predrt in ga v nobenem primeru ne smete razstaviti. V tem primeru se obrnite na prodajalca.

**KUHALNIKI**

Pri napravi, ki se uporablja izključno za kuhanje, v primeru pregrevanja ali nepravilnega izgorevanja, takoj zaprite ventil za dovod plina in tako preprečite, da se kuhalnik vžge.

**TRADICIONALNI VŽIG: šifra KE2007 - KE2009 - 760 - 761**

Rahlo odprite ventil v nasprotni smeri urinega kazalca «+» in gorilniku približajte prižgano vžigalico. Ne obračajte ali tresite naprave, ko je prižgana, in tako preprečite uhajanje plina, kar bi lahko povzročilo nepravilen plamen (utripajoč plamen, ki se po nekaj sekundah povrne v normalno stanje).

**PIEZOELEKTRIČNI VŽIG: šifra KE2008 - 765**

Rahlo odprite ventil v nasprotni smeri urinega kazalca «+» in pritisnite in spustite gumb za vžig. Nastala iskra bo prižgala gorilnik. Če se gorilnik ne prižge, ponovite korak. Če se pri vžigu ne pojavi iskra, preverite položaj sveče.Ne obračajte ali tresite naprave, ko je prižgana, in tako preprečite uhajanje plina, kar bi lahko povzročilo nepravilen plamen (utripajoč plamen, ki se po nekaj sekundah povrne v normalno stanje).

**SVETILKE**

Pri napravi, ki se uporablja izključno za osvetlitev, v primeru pregrevanja ali nepravilnega izgorevanja, takoj zaprite ventil za dovod plina, da se gorilnik vžge.Navodila in način uporabe: glej splošna navodila za priključitev ter navodila za uporabo za kuhala, svetilke in ročne plinske gorilnike na kartušo.

**VŽIG IN NAMESTITEV MREŽICE (KI JE PRILOŽENA V DOBAVNEM PAKETU)**

Mrežico odstranite iz pakiranja.Odstranite ročko, dvignite in odstranite steklo.Postavite mrežico na gorilnik, tako da se vstavi na «rdeči» strani. Preverite, ali so žice v ustreznem stojalu in nadaljujte z vžigom. Rahlo odprite ventil v nasprotni smeri urinega kazalca «+» in gorilniku približajte prižgano vžigalico. Na začetku se bo mrežica obarvala črno, nato pa bo postala bela in bleščeča. Rahlo povečajte dovod plina. Ko bo mrežica oddajala belo in bleščečo svetlobo, zaprite dovod plina z zavijanjem ventila v smeri urinega kazalca «-». Po prvem vžigu, se mrežice ne smete dotikati, ker bi se zdrobila. Namestite stekleni del svetilke, kapo in ročko. Ne obračajte ali tresite naprave, ko je prižgana, in tako preprečite uhajanje plina, kar bi lahko povzročilo nepravilen plamen (utripajoč plamen, ki se po nekaj sekundah povrne v normalno stanje). V primeru, da se mrežica deloma ali v celoti zlomi, jo zamenjajte in tako preprečite nadaljnjo škodo na izdelku.

**KLASIČNI VŽIG: šifra KE2012 - 755**

Rahlo odprite ventil v nasprotni smeri urinega kazalca«+» in gorilniku približajte prižgano vžigalico med steklom in kapo.

**PIEZOELEKTRIČNI VŽIG: šifra KE2013 - 750**

Rahlo odprite ventil za dovod plina v nasprotni smeri urinega kazalca «+» in pritisnite in spustite gumb, s katerim se sproži piezoelektrični vžig, s katerim nastane iskra, ki prižge gorilnik. V primeru, da se gorilnik ne prižge, ponovite korak. Če se pri vžigu ne pojavi iskra, preverite položaj sveče.

**NASTAVITEV JAKOSTI**

Za povečanje jakosti naprave obrnite ventil proti znaku «+» (v nasprotni smeri urinega kazalca). Za zmanjšanje jakosti obrnite ventil proti znaku «-» (v smeri urinega kazalca na satu) do popolne ugasnitve.

**VZDRŽEVANJE**

a) Za čiščenje telesa naprave uporabite palčko za ušesa, ki ste ga natopili s toplo vodo in milom. Ne uporabljajte abrazivnih izdelkov.
b) Za čiščenje gorilnika uporabite mehko krtačko

**SPREMEMBA VLOŽKA**

Vložek zamenjajte na dobro prezračevanem prostoru, najbolje pa ga je namestiti na odprtem, ločeno od prostih plamenov, pilot gorilnikov, električnih plošč, virov toplote in drugih oseb. Vložek zamenjajte, ko ugotovite, da je popolnoma prazen. Ko stresete napravo, se v vložku ne sme slišati zvok tekočine. Pred odstranitvijo vložka preverite, ali je ventil zaprt ter da je gorilnik ugasnjen in hladen. Z odvijanjem ločite napravo od telesa ognjenika ter odstranite prazni plinski vložek. Pred uporabo novega vložka, preverite stanje tesnila in drugih delov. Postavite novi plinski vložek v telo gorilnika ter nadaljujte po korakih v poglavju „NAČIN UPORABE". Vložek se ne sme odlagati v okolje, ampak na varno in za to namenjeno mesto. Prazen vložek se ne sme luknjati ali vreči v ogenj.

**HRANJENJE NAPRAVE**

V primeru neuporabe napravo postavite navpično, na primerno mesto, da boste preprečili morebitno propadanje. Hranite na dobro prezračevanem mestu, izven dosega otrok.

**VZDRŽEVANJE - POPRAVILO**

Za vse zahteve glede storitve vzdrževanja in popravila se obrnite na družbo KEMPER - Via Prampolini 1/Q - Lemignano di Collecchio (PR) - Tel. 0521/957111 - Fax +39/0521/957195 - www.kempergroup.it

## SV

**SV – Allmänna varningar**
**Viktigt: Läs denna bruksanvisning noga för att lära känna apparaten innan du monterar den vid dess gasbehållare. Spara dessa instruktioner för framtida konsultation.**

**ALLMÄNNA ANVISNINGAR FÖR MONTERING, ANVÄNDNING OCH UNDERHÅLL**

Den här apparaten får endast användas i lokaler som är tillräckligt ventilerade i enlighet med de gällande bestämmelserna. Luftvolymen som krävs för en korrekt förbränning och för att undvika att farliga blandningar av oförbrända gaser bildas är 2 /m3 tim. per kW. ***Läs noga bruksanvisningen som är tryckt på patronen innan du sätter in den i patronbehållaren.***

**Observera:** de tillgängliga delarna kan bli mycket heta. Håll barn på avstånd och låt inte apparaten vara i närheten av andra apparater. Apparaten ska användas på avstånd från brandfarliga material på ett avstånd på minst 70 cm från möbler, väggar och tak. Eventuella utsläpp som uppstår vid förbränningen eller ur materialen som man arbetar med kan vara farliga. Be alltid om information om eventuell giftighet. Använd skyddsglasögon vid behov. Vid läckage från din apparat (gaslukt), ska du omedelbart ställa den utomhus eller i en lokal med en ordentlig ventilation, utan antändningskällor, där läckaget kan lokaliseras och stoppas. Om du vill kontrollera läckaget från din apparat, gör det utomhus. Leta inte efter läckor med en tändsticka eller en eldslåga, utan använd vatten och tvål (refelgas artikelnummer 1726). Använd inte en apparat som läcker, som har försämrats eller som fungerar dåligt. Modifiera inte enheten. **Det är farligt att göra ändringar på apparaten, ta bort eller nedmontera komponenter eller använda komponenter som inte har godkänts av tillverkaren, annars upphör garantin att gälla och tillverkaren fritas allt ansvar.**

**ANVÄNDNING**

**Montering av patronen (ingår inte med apparaten)**

Den här apparaten fungerar endast med gaspatronen **Kemper / Plein air** på 190 gr. Med direkt tryck. ***Patronen ska monteras i en ventilerad miljö, helst utomhus, på avstånd från fria eldslågor, pilotlågor, elplattor, värmekällor och på avstånd från andra personer.*** Det kan vara farligt att försöka använda andra gaspatroner. Det är förbjudet att röka under användningen av apparaten.

1. Separera basen (fig. 1B) helt från den övre delen (fig. 1A) genom att skruva moturs.
2. Flytta bort den övre delen (fig. 1A ).
3. Ta av fjädern som låser fast patronen (fig.1C ).
4. Sätt in patronen i basen och lås den med fjädern som låser fast patronen (fig. 2).
5. Försäkra dig om att kranens gummitätning står i rätt läge (fig. 3D) och att den inte är skadad.
6. Försäkra dig om att ratten på kranen som tillhandahåller gas står i stängt läge, dvs. är låst i medurs riktning (fig. 3E).
7. Skruva fast basen vid den övre delen genom att vrida den moturs till slaglängden och håll den i stabilt läge på ett horisontellt plan (fig. 4).
8. Vid byte av patronen, upprepa åtgärderna från punkt 1 efter att ha försäkrat dig om att gaspatronen är helt tom.

Patronen är perforerad för närvarande. Om det inte kommer ut någon gas när du vrider på kranen, är patronen dock perforerad och ska absolut inte nedmonteras. Kontakta din återförsäljare för råd. För att undvika risken för läckage av flytande gas, använd lampan i horisontalläge eller något snett läge (max 45 grader).

**SPISAR**

Anordningar som är avsedda uteslutande för matlagning. I händelse av överhettning eller onormal förbränning, stäng omedelbart gaskranen för att förhindra att det uppstår brännskador på spisen.

**TÄNDNING**

**Standard modell , kod KE2007 - KE2009 - 760 - 761**

Håll en låga (tändsticka eller cigarettändare) intill brännaren och öppna gasen genom att vrida gasreglaget försiktigt moturs. Vänd inte upp och ner på anordningen och skaka inte på den när den är i funktion. Detta tjänar till att förhindra att gas i vätskeform läcker ut och att det bildas osymmetriska flammor (pulserande flammor som inte återgår till normalt tillstånd inom ett par sekunder).

**Piezoelektrisk modell, kod KE2008 - 765**

Öppna gasen genom att vrida gasreglaget försiktigt moturs, och tryck så på tändknappen till piezotändaren. Gnistan som avges tänder brännaren. (Om tändning inte sker vid de första klickanda ljuden från tändknappen, vrider du gasreglaget medurs till stängt läge och gör om momentet). Gör om proceduren om lågan inte tänds. Om tändningsproceduren inte framkallar någon gnista skall du kontrollera läget på tändstiftet. Vänd inte upp och ner på anordningen och skaka inte på den när den är i funktion. Detta tjänar till att förhindra att gas i vätskeform läcker ut och att det bildas osymmetriska flammor (pulserande flammor som inte återgår till normalt tillsånd inom ett par sekunder).

**LAMPOR**

Anordningar som är avsedda uteslutande för belysning. I händelse av överhettning eller onormal förbränning, stäng omedelbart gaskranen för att förhindra att det uppstår brännskador på lampan. Varningar och bruksanvisningar: se de allmänna monteringsanvisningarna och bruksanvisningarna för spisar, lampor och svetslampor som fungerar med perforeringsanordning.

**MONTERING AV GLÖDSTRUMPA (bör ske utomhus, glödstrumpa medföljer)**

Ta ut metalltrådsduken från emballaget. Ta bort handtaget. Lyft av glaset. Trä glödstrumpan över brännaren med den röda sidan först. Se till att glödstrumpans hål sitter ordentligt i brännarens spår. Håll en låga (tändsticka eller cigarettändare) i närheten av glödstrumpan utan att vidröra. Glödstrumpan bränns först av och blir svart. Håll en ny låga (tändsticka eller cigarettändare) i närheten av glödstrumpan. Öppna sedan gasen genom att vrida gasreglaget försiktigt moturs och glödstrumpan blir vitglödande. Öka gasflödet något genom att vrida gasreglaget gradvis moturs tills glödnätet blir en kula. När glödstrumpan avger ett vitglödande ljus, stängs gasflödet och gasreglaget vrids medurs till stopp. Efter den första tändningen får inte metalltrådsduken vidröras. Annars finns det risk att denna smulas sönder. Montera bärbygeln i hålen på metallplattan som glaset vilar på. Sätt tillbaka glaset och sedan huven. Vänd inte upp och ner på anordningen och skaka inte på den när den är i funktion. Detta tjänar till att förhindra att gas i vätskeform läcker ut och att det bildas osymmetriska flammor (pulserande flammor som inte återgår till normalt tillstånd inom ett par sekunder). Om glödnäter är helt eller delvis trasigt skall det omgående bytas ut för att undvika skador på apparaten

**FÖLJANDE TÄNDNINGAR**

**Standard modell, kod KE2012 - 755**

Håll en låga (tändsticka eller cigarettändare) mellan glaset och huven, och öppna gasen genom att vrida gasreglaget försiktigt moturs .

**Piezoelektrisk modell, kod KE2013 - 750**

Öppna gasen en aning genom att vrida handtaget till kranen motsols " +" , tryck på handtaget och släpp upp det. Denna procedur aktiverar den piezoelektriska tändningen och gnistan som bildas får brännaren att tändas . Om ingen tändning sker skall proceduren göras om. Om tändningsproceduren inte framkallar någon gnista skall du kontrollera läget på tändstiftet.

**EFFEKTREGLERING**

Öka apparatens effekt genom att vrida ratten mot "+" (moturs). För att minska effekten, vrid ratten mot tecknet "-" (medurs) tills den stängs av.

**BYTA PATRON**

Patronen ska bytas ut på en ventilerad plats, helst utomhus, på avstånd från fria lågor, pilotlågor, elplattor, värmekällor och på avstånd från andra personer. Byt ut patronen endast när du är säker på att den är helt tom. Skaka apparaten. Det ska inte höras några ljud av vätska inuti patronen. Försäkra dig om att kranen är stängd och att brännaren är avstängd och kall innan du tar ut gaspatronen. Skruva loss apparaten från patronbehållaren och ta ut den tomma gaspatronen. Kontrollera att tätningarna är i gott skick innan du använder en ny patron. Sätt i den nya gaspatronen i patronbehållaren och utför proceduren som beskrivs i stycket "ANVÄNDNING". Patronen får inte slängas ut i miljön utan ska föras till en säker uppsamlingsplats. Perforera inte patronen. Bränn inte upp den tomma patronen.

**UNDERHÅLL**

a) För att rengöra appartens stomme, använd en bomullstuss som fuktats med varmt vatten och tvål. Använd aldrig produkter som innehåller slipämnen.
b) Använd en mjuk borste för att rengöra brännaren.

**INSTALLATION AV APPARATEN**

När apparaten inte används ska den förvaras i vertikalläge, på lämplig plats. Platsen du väljer ska vara väl ventilerad och apparaten ska vara utom räckhåll för barn för att skyddas mot eventuella risker för försämring.

**UNDERHÅLL - REPARATION**

Vid förfrågningar om teknisk service, vänd dig till KEMPER - Via Prampolini 1/Q - Lemignano di Collecchio ( PR ) Tel. 0521/957111 - Fax 0521/957195 - www.kempergroup.it

## IT

**AVVERTENZE GENERALI**
**Importante : Leggere attentamente queste istruzioni d'uso per familiarizzare con l'apparecchio prima di assemblarlo al suo recipiente di gas. Conservare queste istruzioni per future consultazioni.**

### ISTRUZIONI GENERALI DI MONTAGGIO, D'UTILIZZO E MANUTENZIONE

Questo apparecchio non deve essere utilizzato che in locali sufficientemente aerati in conformità alle regolamentazioni in vigore. Il volume d'aria necessario per una combustione corretta e per evitare la formazione di miscele pericolose di gas non bruciato è di 2 m3/h per ogni kW. ***Leggere attentamente le informazioni per l'utilizzo stampigliate sulla cartuccia prima di introdurla nel contenitore portacartuccia.***

**ATTENZIONE**: parti accessibili possono diventare molto calde. Tenere lontano dalla portata di bambini e lontano da altri apparecchi. L' apparecchio deve essere utilizzato lontano da materiali infiammabili e ad una distanza di almeno 70 cm da mobili, muri e soffitti. In caso di perdite del vostro apparecchio (odore di gas) portarlo immediatamente all'esterno, in locali molto ventilati, senza sorgenti di fiamme, dove la perdita potrà essere ricercata e fermata. Se si vuole verificare la perdita del vostro apparecchio, fatelo all'esterno. Non ricercate la perdita con un fiammifero o fiamme, ma utilizzate acqua e sapone (Revelgas cod. 1726). Non utilizzare un apparecchio che perde, che è deteriorato o che funziona male. Non modificare l'apparecchio. È pericoloso apportare modifiche all'apparecchio,rimuovere o smontare dei componenti o impiegare componenti non approvati dal costruttore e questo comporta l'annullamento della garanzia e della responsabilità del costruttore. **Sono da utilizzare in luoghi ben aerati, lontano da materiali infiammabili e devono funzionare su un piano orizzontale.**

### MODO D'USO

**Montaggio della cartuccia (non fornita con l'apparecchio)**

Questo apparecchio funziona esclusivamente con la cartuccia di gas **Kemper / Plein air** a 190 g. a pressione diretta. ***La cartuccia deve essere montata in un ambiente aerato, di preferenza all'esterno, lontano da fiamme libere, fiammelle pilota, piastre elettriche, fonti di calore e lontano da altre persone.*** Può essere pericoloso cercare di utilizzare altre cartucce di gas. È vietato fumare durante l'uso e durante l'impiego dell'apparecchio.

1. Separare completamente la base (fig. 1B) dalla parte superiore (fig. 1A) svitandola in senso antiorario.
2. Allontanare la parte superiore (fig. 1A).
3. Togliere la molla fermacartuccia (fig. 1C)
4. Inserire la cartuccia nella base e bloccarla con la molla fermacartuccia (fig. 2)
5. Assicurarsi che la guarnizione in gomma del rubinetto sia in posizione regolare e non sia danneggiata (fig. 3D).
6. Assicurarsi che il volantino del rubinetto di erogazione gas sia in posizione di chiusura ossia bloccato in senso orario (fg. 3E).
7. Avvitare la base alla parte superiore ruotandola in senso orario fino a fine corsa, tenendola in posizione stabile e su un piano orizzontale (fig. 4).
8. In caso di sostituzione della cartuccia ripetere le operazioni dal punto 1 dopo essersi assicurati che la cartuccia di gas sia completamente vuota.

La cartuccia è attualmente perforata; nel caso in cui aprendo il rubinetto non arrivi gas, la cartuccia in tutti i casi è perforata e non deve essere assolutamente smontata. In questo caso contattare il vostro rivenditore.

### FORNELLI

Apparecchi esclusivamente riservati alla cottura, in caso di surriscaldamento o di combustione anomala, chiudere immediatamente il rubinetto del gas al fine di evitare tutti i rischi di bruciature del fornello.

**ACCENSIONE TRADIZIONALE: cod. KE2007 - KE2009 - 760 - 761**

Aprire leggermente il rubinetto in senso antiorario «+» e avvicinare al bruciatore un fiammifero acceso. Non rovesciare o scuotere l'apparecchio durante il funzionamento, per evitare che del gas ne sfugga in fase liquida creando una fiamma irregolare (fiamma pulsante che ritorna alla normalità dopo qualche secondo).

**ACCENSIONE PIEZOELETTRICA : cod. KE2008 - 765**

Aprire leggermente il rubinetto in senso antiorario «+» premere e rilasciare il pulsante dell'accensione, la scintilla generata provocherà l'accensione del bruciatore. Ripetere l'operazione se l'accensione non si è verificata. Se l'accensione non produce scintilla verificare la posizione della candela. Non rovesciare o scuotere l'apparecchio durante il funzionamento, per evitare che del gas ne sfugga in fase liquida creando una fiamma irregolare (fiamma pulsante che ritorna alla normalità dopo qualche secondo).

### LAMPADE

Apparecchi esclusivamente riservati alla illuminazione, in caso di surriscaldamento o di combustione anomala, chiudere immediatamente il rubinetto del gas al fine di evitare tutti i rischi di bruciature della lampada. Avvertenze e modo d'uso: vedi istruzioni generali di montaggio e modo d'uso per fornelli, lampade e lampade per saldare funzionanti con cartuccia a perforazione.

**ACCENSIONE, POSA E MONTAGGIO DELLA RETICELLA (FORNITA CON L'APPARECCHIO)**

Togliere dall'imballaggio la reticella. Levare il manico, alzare il vetro e toglierlo. Posare la reticella sul bruciatore infilandola dal lato «Rosso», assicurarsi che i fili di ritenuta siano alloggiati nelle sedi previste e poi procedere all'accensione. Aprire leggermente il rubinetto in senso antiorario «+» e avvicinare al bruciatore un fiammifero acceso. Inizialmente la reticella, bruciando assumerà una colorazione nera e successivamente, bianca e luminosa. Aumentare leggermente il consumo del gas.
Quando la reticella emana una luce bianca e luminosa, chiudere il gas girando la manopola in senso orario «-«. Dopo averla accesa per la prima volta, la reticella non deve essere toccata, altrimenti si sgretola. Inserire il vetro lampada, il cappello e il manico.
Mai rovesciare o scuotere l'apparecchio durante il funzionamento, per evitare che del gas ne sfugga in fase liquida creandone una fiamma irregolare (la fiamma viene emessa a intervalli regolari, ritorna alla normalità dopo qualche secondo).In caso di rottura anche parziale della reticella, sostituirla per evitare danneggiamenti all'articolo.

**ACCENSIONI TRADIZIONALE cod. KE2012 - 755**

Aprire leggermente il rubinetto in senso antiorario «+» e introdurre un fiammifero acceso tra vetro e cappello.

**ACCENSIONE PIEZOELETTRICA : cod. KE2013 - 750**

Aprire leggermente il gas girando la manopola del rubinetto in senso antiorario «+», premere e rilasciare la manopola, questa operazione aziona l'accensione piezoelettrica, la scintilla generata provocherà l'accensione del bruciatore. Se l'accensione non si è verificata ripetere l'operazione. Se l'accensione non produce scintilla verificare la posizione della candela.

**REGOLAZIONE DELLA POTENZA**

Aumentare la potenza dell'apparecchio girando la manopola verso il segno «+» (senso antiorario). Per diminuire la potenza ruotare la manopola verso il segno «-» (senso orario) fino a raggiungere lo spegnimento.

**MANUTENZIONE**

a) Per pulire il corpo del vostro apparecchio, utilizzate un batuffolo di cotone imbevuto d'acqua calda e sapone. Mai utilizzare dei prodotti abrasivi.
b) Per pulire il bruciatore, utilizzate una spazzola morbida.

**CAMBIO DELLA CARTUCCIA**

La cartuccia deve essere sostituita in un ambiente aerato, di preferenza all'esterno, lontano da fiamme libere, fiammelle pilota, piastre elettriche,fonti di calore e lontano da altre persone. Sostituire la cartuccia solo quando si è sicuri che sia completamente vuota, scuotere l'apparecchio, non si deve sentire lo sbattimento del liquido nella cartuccia. Assicurarsi che il rubinetto sia chiuso e che il bruciatore sia spento e freddo, prima di togliere la cartuccia di gas. Svitare l'apparecchio dal contenitore portacartuccia ed estrarre la cartuccia di gas vuota. Verificare il buono stato delle guarnizioni prima di utilizzare una nuova cartuccia .Introdurre la nuova cartuccia di gas nel contenitore portacartuccia e procedere come indicato nel paragrafo «MODO D'USO ». La cartuccia non deve essere abbandonata nell'ambiente ma in un luogo sicuro. Non perforare la cartuccia. Non gettare la cartuccia vuota nel fuoco.

**SISTEMAZIONE DELL'APPARECCHIO**

Quando non viene usato l'apparecchio deve essere conservato in posizione verticale, in posti adatti, per proteggerlo da eventuali rischi degrado, il posto deve essere ben ventilato e lontano dalla portata dei bambini.

**MANUTENZIONE - RIPARAZIONE**

Tutte le domande d'intervento dei servizi assistenza sono da formulare a KEMPER - Via Prampolini 1/Q - Lemignano di Collecchio ( PR ) Tel. +39/0521/957111 - Fax +39/0521/957195 - www.kempergroup.it

## GB

**General warnings**
**Important: Read carefully these instructions to familiarize yourself with the equipment before you assembling it to his gas recipient. Keep these instructions to read them again later.**

### GENERAL INSTRUCTIONS FOR ASSEMBLING, USE AND MAINTENANCE

This appliance should be used in sufficiently aerated places in accordance with regulations in force. The volume of air needed for proper combustion and to prevent formation of dangerous unburned gas mixtures is 2 m3/h per kW. ***Carefully read the information stamped on the cartridge for use before introducing it in the housing.***

**WARNING:** Accessible parts may become very hot. Keep out of reach of children and away from other appliances.

The appliance should be operated away from flammable materials and at a distance of 70 cm from furniture, walls and ceilings.

In case of leakage of your appliance (gas smell) immediately bring it outside, in a very ventilated local, without sources of flames, where the leakage can be found and stopped. If you want to check the leakage of your device, do it outside. Do not seek the leakage with a match, but use water and soap (Revelgas cod. 1726).Do not use a device that leakage, deteriorated or malfunctioning. The products should not be modified . It 's dangerous to bring modification on device, remove or disassemble its components or use components which are not approved by the manufacturer, all of this causes the cancellation of warranty and manufacturer's responsibility. Never throw an empty cartridge into fire. **This appliance should be used in sufficiently aerated places, away from flammable materials and must operate on a horizontal plane.**

### USE

**Gas cartridge assembly (not supplied with the unit).**

This device works only with gas cartridge **Kemper / Plein Air** 190g. direct pressure. ***The cartridge must be mounted in a ventilated area, preferentially outside, away from open flames, pilot flames, hot plates, heat sources and away from other people.*** It can be dangerous to try to use other gas cartridges. Smoking is prohibited during assembling operation and all operations of the unit.

1. Separate completely the base (fig. 1B) from the top (fig. 1A) by unscrewing it on anticlockwise direction.
2. Remove the top (fig. 1A).
3. Remove the cartridge holder spring (fig. 1C).
4. Insert the cartridge in the base and lock it with the cartridge holder spring (fig. 2).
5. Make sure the rubber seal of the tap is in regular position and that it is not damaged (fig. 3D).
6. Make sure the gas supply tap knob is in the closed position which is locked in a clockwise direction (fig. 3E).
7. Screw the base to the top side by turning it clockwise until it stops, holding it in stable position and on a horizontal plane (Fig. 4).
8. When replacing the cartridge repeat from step 1 after making sure that the gas cartridge is completely empty.

The cartridge is currently perforated; when opening the valve, if there is no gas release, the cartridge should absolutely not be removed as the cartridge is anyway punctured. In this case, contact your retailer.

### BURNERS

Appliances exclusively reserved for cooking, in case of overheating or abnormal combustion, close immediately the gas cock in order not to run the risk of burnings of the burner.

**NO PIEZO MODEL code KE2007 - KE2009 - 760 - 761**

Slightly open the cock in anticlockwise direction «+» and hold a lighted match near the burner. Do not turn upside down or shake the appliance during the use, in order to avoid leaks of gas in liquid phase causing an irregular flame (pulsating flame which becomes normal after a few seconds).

**PIEZOELECTRIC MODEL code KE2008 - 765**

Slightly open the cock in anticlockwise direction «+» push and release the ignition button; the spark produced lights the burner. The operation can be repeated should it not light immediately. If the ignition doesn't produce a spark, check the position of the sparking-plug. Do not turn upside down or shake the appliance during the use, in order to avoid leaks of gas in liquid phase causing an irregular flame (pulsating flame which becomes normal after a few seconds).

**LAMPS**

Appliances exclusively reserved for lighting, in case of overheating or abnormal combustion, close immediately the gas cock in order not to run the risk of burnings of the lamp. Warnings and operating instructions: see general instructions and operating instructions for burners, lamps and soldering lamps working with piercing cartridges.

**IGNITION AND FITTING OF THE MANTLE (SUPPLIED WITH THE APPLIANCE)**

Remove the mantle from the package. Remove the handle, lift the glass up and remove it. Place the mantle on the burner «Red» side first, making sure that the fixing wires are inserted into the existing holes in the burner and then proceed with the lighting. Open the gas cock in anticlockwise direction «+» and hold a lighted match near the burner. First the burning mantle will become black and then white and luminous. Slightly increase the gas output. When the mantle gives off a white luminous light, close the gas output by turning the knob in clockwise direction «-». After the first ignition the mantle cannot be touched otherwise it disintegrates. Insert the glass, the lid and the handle. Do not turn upside down or shake the appliance during the use, in order to avoid leaks of gas in liquid phase causing an irregular flame (pulsating flame which becomes normal after a few seconds).In case of breaking (even partial) of the mantle, replace it in order to avoid any damage to the appliance.

**NO PIEZO IGNITION code KE2012 - 755**

Slightly open the cock in anticlockwise direction «+» and hold a lighted match between the glass and the lid .

**PIEZOELECTRIC IGNITION code KE2013 - 750**

Slightly open the gas by turning the knob of the cock in anticlockwise direction «+» push and release the knob; this operation set the piezoelectric ignition going; the spark produced lights the burner . The operation can be repeated should it not light immediately. If the ignition doesn't produce a spark, check the position of the sparking-plug.

**REGULATION OF POWER**

Increase the power of the appliance by turning the knob towards the "+" sign (counterclockwise). To decrease the power, turn the knob towards the "-" sign (clockwise) until the shutdown.

**CARTRIDGE CHANGE**

The cartridge must be replaced in a ventilated area, preferably outside, away from open flames, pilot flames, electric and away from other people. Replace the cartridge until you are sure it is completely empty, shaking the appliance, you should not hear the liquid splash in the cartridge. Make sure that the valve is closed and the burner is off and cold before removing the gas cartridge. Unscrew the unit from the housings and remove the empty gas cartridge. Check the good condition of the seals before using a new cartridge.
Insert the new gas cartridge into the housings and proceed as described in paragraph "USE." The cartridge must not be abandoned in the environment but in a safe place. Do not pierce the cartridge. Do not throw the empty cartridge into fire.

**MAINTENANCE**

a) To clean the body of your appliance, use a cotton wad soaked in warm water and soap. Never use abrasive products.
b) To clean the burner, use a soft brush.

**STORAGE**

When not using the equipment must be stored upright, in suitable places, protecting it from degradation risks, the place must be well ventilated and kept away from children.

**MAINTENANCE - REPAIR**

All questions of the departments services must be formulate to:
KEMPER - Via Prampolini 1/Q - Lemignano di Collecchio ( PR ) Tel. 0521/957111 - Fax 0521/957195 - www.kempergroup.it

## FR

**Avertissements généraux**
**Important: Lire attentivement cette notice afin de se familiariser avec l'appareil avant de l'assembler à la cartouche de gaz. Conserver cette notice pour consultation ultérieure.**

### INSTRUCTIONS GENERALES DE MONTAGE, D'UTILISATION ET D'ENTRETIEN

Cet appareil doit être utilisé dans un local suffisamment aéré, conformément à la réglementation en vigueur. Le volume d'air nécessaire pour une combustion correcte et pour éviter la formation de mélanges dangereux de gaz non brûlé est de 2 m3/h pour chaque kW. ***Lire attentivement les conseils d'utilisation imprimés sur la cartouche avant sa mise en place dans le boîtier porte-cartouche.***

**ATTENTION:** les parties accessibles de l'appareil peuvent atteindre des températures élevées. Tenir hors de la portée des enfants et loin d'autres appareils. L'appareil doit être utilisé loin de matériaux inflammables et au moins à 70 cm des meubles, murs et plafonds. Les éventuelles exhalations produites par la combustion ou par le matériel travaillé peuvent être dangereuses, demander toujours des informations sur les éventuelles toxicités. Utiliser, si nécessaire, des lunettes de protection .En cas de fuite de votre appareil (odeur de gaz), mettez-le immédiatement à l'extérieur, dans un endroit très ventilé, sans source d'inflammation, où la fuite pourra être recherchée et arrêtée. Si vous désirez vérifier l'étanchéité de votre appareil faites-le à l'extérieur. Ne cherchez pas des fuites avec une flamme, mais utilisez de l'eau savonneuse (ou notre Revelgaz réf. 1726)Ne pas utiliser un appareil endommagé, qui fuit ou fonctionne mal. N'essayer en aucun cas de modifier l'appareil. Il est dangereux d'apporter des modifications à l'appareil, enlever ou démonter des composants ou utiliser des composants non approuvés par le fabricant. Ceci entraine l'annulation de la garantie et de la responsabilité du constructeur. **Cet appareil doit être utilisé dans un endroit aéré , loin de matériaux inflammables, et doit fonctionner sur un plan horizontal.**

### MODE D'EMPLOI

**Montage de la cartouche.**

Cet appareil fonctionne exclusivement avec la cartouche de gaz perçable Kemper / Plein Air 190g à pression directe. ***La cartouche doit être assemblée dans un espace aéré, de préférence à l'extérieur, loin de flamme libre, flamme pilote, plaque électrique, source de chaleur et loin de toute personne.*** Il peut être dangereux d'essayer d'utiliser d'autres cartouches de gaz. Il est interdit de fumer pendant l'utilisation de l'appareil.

1. Séparer complètement la base (fig. 1B) de la partie supérieure (fig. 1A) en la dévissant en sens inverse aux aiguilles d'une montre.
2. Eloigner la partie supérieure (fig. 1A).
3. Enlever le système qui bloque la cartouche (fig. 1C)
4. Insérer la cartouche dans la base et la bloquer avec le système qui bloque la cartouche (fig. 2)
5. S'assurer que le joint en caoutchouc du robinet soit en position régulière et ne soit pas endommagé (fig. 3D).
6. S'assurer que le robinet de débit du gaz soit fermé c'est à dire bloqué dans le sens des aiguilles d'une montre.
7. Visser la base à la partie supérieure en la tournant dans le sens des aiguilles d'une montre, en la maintenant en position stable sur un plan horizontal (fig. 4).
8. En cas de remplacement de la cartouche répéter les opérations à partir du point 1 après s'être assuré que la cartouche de gaz soit complètement vide.

La cartouche est maintenant percée ; dans le cas où en ouvrant le robinet il n'y ait pas d'arrivée de gaz, la cartouche est de toute façon perforée, elle ne doit donc absolument pas être démontée. Dans ce cas contactez votre revendeur.

### RECHAUDS

Appareils exclusivement réservés pour la cuisson; en cas de surchauffe ou de combustion anormale, fermer immédiatement le robinet d'allumage, afin d'éviter tout risque d'inflammation du réchaud.

**ALLUMAGE MANUEL: code KE2007 -KE2009 - 760 - 761**

Ouvrir légèrement le robinet dans le sens contraire des aiguilles d'une montre «+» et approcher une flamme au brûleur. Ne jamais renverser ou secouer l'appareil lors de son fonctionnement car du gaz en phase liquide pourrait s'échapper en créant une flamme irrégulière (flamme pulsatoire qui retourne normale en quelques secondes) .

**ALLUMAGE PIEZO ELECTRIQUE: code KE2008 -765**

Ouvrir légèrement le robinet dans le sens contraire des aiguilles d'une montre «+» presser et relâcher le bouton piezo, l'étincelle générée provoque l'allumage du brûleur. Répéter l'opération si l'allumage ne s'effectue pas. S'il n'y a pas d'étincelle, vérifier la position de la bougie. Ne jamais renverser ou secouer l'appareil lors de son fonctionnement car du gaz en phase pourrait s'échapper en créant une flamme irrégulière (flamme pulsatoire qui retourne normale en quelques secondes).

**LAMPES**

Appareils exclusivement réservés pour l'éclairage; en cas de surchauffe ou de combustion anormale, fermer immédiatement le robinet d'allumage, afin d'éviter tout risque d'inflammation de la lampe. Précautions et mode d'emploi: voir instructions générales de montage et mode d'emploi pour réchaud et lampe fonctionnant avec cartouche à pression directe.

**ALLUMAGE, POSE ET RETRAIT DU MANCHON (FOURNI AVEC L'APPAREIL)**

Retirer l'emballage du manchon. Enlever la poignée, soulever le verre et la retirer. Poser le manchon sur le brûleur en commençant par le côté rouge et s'assurer que les fils de retenue soient logés à l'emplacement prévu, puis procéder à l'allumage. Ouvrir légèrement le robinet dans le sens contraire des aiguilles d'une montre «+» et approcher une flamme au manchon. Le manchon , en brûlant, deviendra noir et successivement blanc et lumineux. Augmenter légèrement le débit du gaz. Dès que le manchon prend la couleur blanche, fermer le robinet du gaz en tournant le bouton dans le sens des aiguilles d'une montre «-» . Ne jamais toucher le manchon après le premier allumage, il s'effriterait. La lampe est prête à l'utilisation. Replacer le verre et fixer le couvercle et la poignée. Ne jamais renverser ou secouer l'appareil lors de son fonctionnement car du gaz en phase liquide pourrait s'échapper en créant une flamme irrégulière (flamme pulsatoire qui retourne normale en quelques secondes). En cas de rupture même partiale , du manchon, remplacez-le pour éviter des endommagements à l'appareil.

**ALLUMAGE MANUEL : code KE2012 - 755**

Ouvrir légèrement le robinet dans le sens contraire des aiguilles d'une montre «+» et approcher une flamme au brûleur.

**ALLUMAGE PIEZO ELECTRIQUE: code KE2013 - 750**

Ouvrir légèrement le gaz en tournant le bouton du robinet dans le sens contraire des aiguilles d'une montre «+» , presser puis relâcher le bouton, cette opération actionne l'allumage électrique, l'étincelle générée provoquera l'allumage du brûleur. Répéter l'opération si l'allumage ne s'effectue pas. S'il ne se produit pas d'étincelle, vérifier la position de la bougie.

**REGLAGE DE LA PUISSANCE**

Pour augmenter la puissance de l'appareil, tourner le bouton vers le signe «+» (sens inverse de l'aiguille d'une montre). Tourner le bouton vers le signe «-» (sens des aiguilles d'une montre) pour diminuer la puissance jusqu'à l'extinction.

**REMPLACEMENT DE LA CARTOUCHE DE GAZ**

La cartouche doit être changée dans un endroit aéré, de préférence à l'extérieur, loin de toute flamme, et plaque électrique et loin d'autres personnes. Ne changer la cartouche qu'après s'être assuré qu'elle est complètement vide : secouer l'appareil, on ne doit pas entendre de bruit de liquide dans la cartouche. S'assurer que le robinet est bien fermé et que le brûleur est éteint et froid avant d'extraire la cartouche de gaz. Dévisser l'appareil de la base porte cartouche et extraire la cartouche de gaz vide. Vérifier l'état des joints avant d'utiliser une nouvelle cartouche .Introduire la nouvelle cartouche dans la base porte cartouche et procéder comme indiqué dans le paragraphe «MODE D'EMPLOI ». La cartouche ne doit pas être abandonnée dans l'environnement mais dans un lieu sûr. Ne pas perforer la cartouche. Ne pas jeter la cartouche vide dans le feu.

**ENTRETIEN**

a) Pour nettoyer le corps de votre appareil, utiliser un chiffon imbibé d'eau chaude savonneuse. Ne jamais utiliser de produit abrasif.
b) Pour nettoyer le brûleur, utiliser une brosse souple.

**RANGEMENT DE L'APPAREIL**

Lorsqu'il n'est pas utilisé l'appareil doit être conservé en position verticale, dans un endroit adapté, bien ventilé, pour le protéger d'éventuels risques de dégradation, et hors de la portée des enfants.

**ENTRETIEN - REPARATION**

Toute demande d'intervention du service après-vente sera à formuler à notre centre KEMPER - Via Prampolini 1/Q - Lemignano di Collecchio ( PR ) Tel. +39/0521/957111 - Fax +39/0521/957195 - www.kempergroup.it

## ES

**ES - ADVENRTENCIAS GENERALES**
**Importante: Leer atentamente las instrucciones para famializarse con el aparato antes de montarlo con su recipiente de gas. Conservar este manual para poder leerlo más tarde.**

### INSTRUCCIONES GENERALES DE MONTAJE, USO Y MANTENIMIENTO

Este aparato no debe ser utilizado más que en locales suficientemente ventilados en conformidad con las reglamentaciones en vigor. El volumen de aire necesario para una combustión correcta y para evitar la formación de mezclas peligrosas de gas no quemado es de 2 m3/h por cada kW. ***Leer atentamente la información para el uso estampada en el cartucho antes de introducirlo en el contenedor portacartuchos.***

**Atención:** partes accesibles pueden volverse muy calientes. Mantener fuera del alcance de los niños y lejos de otros aparatos.El aparato debe ser utilizado lejos de materiales inflamables y a una distancia de al menos 70 cm de muebles, paredes y techos. En caso de fugas de su aparato (olor a gas) llevarlo inmediatamente al exterior, en locales muy ventilados, sin fuentes de llamas, donde la fuga podrá ser investigada y detenida. Si se desea verificar la fuga de su aparato, hacerlo en el exterior. No investigar la fuga con un fósforo, sino utilizar agua y jabón. No utilizar un aparato con fuga, que esté deteriorado o que mal funcione. No modifique la unidad.Es peligroso aportar modificaciones al aparato, sacar o desmontar algunos componentes o utilizar componentes que no estàn aprobados por el fabricante; todo esto llega a la anulaciòn de la garantia e de la responsabilidad del fabricante. **Nunca tirar un cartucho vacío al fuego.**

### MODO DE EMPLEO

**Montaje del cartucho (no suministrado con el aparato).**

Este aparato funciona exclusivamente con el cartucho de gas Kemper / Plein air de 190 g de presión directa. ***El cartucho tiene que ser montado en un aire ventilado, de preferencia al exterior, lejos de llamas expuestas, llamas pilotos, calientaplatos, fuentes de calor y otras personas.*** Puede ser peligroso intentar utilizar otros cartuchos de gas. Es prohibido humar durante el uso y el empleo del aparato.

1. Separar completamente la base (fig. 1B) de la parte superior (fig. 1A) destornillandola en sentido antihorario;
2. Alejar la parte superior (fig. 1A);
3. Quitar la muella tenedora del cartucho (fig. 1C);
4. Insertar el cartucho en la base (fig 2);
5. Asegurarse de que la junta de goma del grifo esté en posición regular (fig. 3D) y no esté dañada.
6. Asegurarse de que el volante del grifo de suministro de gas esté en posición de cierre, es decir bloqueado en sentido horario (fig. 3E).
7. Enroscar la base a la parte superior girándola en sentido horario hasta el fondo, manteniéndola en posición estable y sobre un plano horizontal (fig.4).
8. En caso de sustitución del cartucho repetir las operaciones desde el punto 1 después de haberse asegurado de que el cartucho de gas esté completamente vacío.

El cartucho está actualmente perforado; en caso de que al abrir el grifo no llegue gas, el cartucho en todos los casos está perforado y no debe desmontarse en lo absoluto. En este caso contactar a su vendedor.

### HORNILLOS

Aparatos reservados exclusivamente para cocinar. En caso de recalentamiento o do combustión anómala, cierre immediatamente el grifo del gas con el fin de evitar cualquier riesgo de quemar el hornillo.

**ENCENDIDO NORMAL: KE2007 -KE2009 -760 -761**

Abra ligeramente el grifo en sentido contrario al de las agujas del reloj «+» y acerque una cerilla encendida al quemador
No vuelque o arrastre el aparato mientras esté en funcionamiento para evitar una fuga de gas en estado liquido que daria lugar a una llama irregular (llama intermitente que vuelve a la normalidad después de algunos segundos).

**ENCENDIDO PIEZOELECTRICA: KE2008 -765**

Abra ligeramente el grifo en sentido contrario al de las agujas del reloj «+» , presione y suelte después el interruptor de encendido, la chispa generada provocarà el encendido del quemador . Repita la operación si el encendido no ha tenido lugar. Si el encendido no produce chispa examine la posición de la bujia.No vuelque o arrastre el aparado mientras esté en funcionamiento para evitar una fuga de gas en estado liquido que daria lugar a una llama irregular (llama intermitente que vuelve a la normalidad después algunos segundos).

**LÁMPARAS**

Aparatos reservados exclusivamente para la iluminación. En caso de recalentamiento o combustión anómala, cierre immediatamente el grifo dl gas con el fin de evitar cualquier riesgo de quemar a làmpara.Advertencia y modo de uso : Vea instrucciones generales de montaje y modo de uso para hornillos y làmparas que funcionan con cartucho peforado.

**ENCENDIDO, APAGADO Y MONTAJE DE LA REDECILLA (SUMINISTRADA CON EL APARATO)**

Saque la redecilla del embalaje. Retire el mango, levante el vidrio y sàquelo. Ponga la redecilla sobre el quemador ensartàndola desde el lado "Rojo"; asegúrese de que los hilos de retención estén alojados en las partes previstas y después proceda al encendido. Abra ligeramente el grifo en sentido contrario al de las agujas del reloj «+» y acerque una cerilla encendida al quemador. La redecilla tomarà una coloración negra cuando empiece a quemarse, después serà blanca y luminosa. Aumente ligeramente el consumo de gas. Cuando la redecilla emane una luz blanca y luminosa, cierre el gas girando la llave en el sentido de las agujas del reloj «-» . No debe tocarse la redecilla una vez ha sido encendida, de lo contrario se deshace. Inserte el vidrio de la làmpara, la tapa y el mango. No vuelque o arrastre el aparato mientre esté en funcionamiento para evitar una fuga de gas en estado líquido que daria lugar a una llama irregular (la llama se emite con intervalos regulares y vuelve a la normalidad después de algunos segundos). Substituír la redecilla en caso de rotura ( aunque se trate de una rotura parcial) para que se eviten daños al aparato.

**ENCENDIDO NORMAL : code KE2012 -755**

Abra ligeramente el grifo en sentido contrario al de las agujas del reloj «+» e introduzca una cerilla encendida entre vidrio y tapa

**ENCENDIDO PIEZOELECTRICA : code KE2013 - 750**

Abra ligeramente el gas girando la llave del grifo en sentido contrario al de las agujas del reloj «+», presione y suelte después la llave, esta operación acciona el encendido piezoeléctrico, la chispa generada provocarà el encendido del quemador . Repita la operación si el encendido no ha tenido lugar. Si el encendido no produce chispa examine la posición de la bujía.Estos aparatos deben ser utilizados en lugares bien aireados, lejos de materiales inflamables y deben funcionar sobre un llano horizontal.

**MANTENIMIENTO**

a) Para limpiar el cuerpo de su aparato, utilice una bola de algodón mojado con agua caliente y jabón. Nunca utilizar productos abrasivos.
b) Para limpiar el quemador, utilice un cepillo suave.

**REGULACIÓN DE LA POTENCIA**

Aumentar la potencia del aparato girando la manivela hacia el símbolo "+" (sentido antihorario). Para disminuir la potencia girar la manivela hacia el símbolo "-" (sentido horario) hasta alcanzar el apagado.

**CAMBIO DEL CARTUCHO**

El cartucho debe ser sustituido en un ambiente aireado, de preferencia en el exterior, lejos de llamas libres, llamas piloto, placas eléctricas y lejos de otras personas. Sustituir el cartucho sólo cuando se esté seguro de que está completamente vacío, agitar el aparato, no se debe oír el golpe del líquido en el cartucho. Asegurarse de que el grifo esté cerrado y que el quemador esté apagado y frío, antes de quitar el cartucho de gas.Desenroscar el aparato del contenedor porta cartuchos y extraer el cartucho de gas vacío. Verificar el buen estado de las juntas antes de utilizar un nuevo cartucho. Introducir el cartucho de gas nuevo en el contenedor porta cartuchos y proceder como se indica en el párrafo "MODO DE EMPLEO". El cartucho non debe ser abandonado en el ambiente sino en un lugar seguro. No perforar el cartucho. No tirar el cartucho vacio en el fuego.

**DISPOSICIÓN DEL APARATO**

Cuando no se usa el aparato debe conservarse en posición vertical, en lugares adecuados, para protegerlo de posibles riesgos de degradación, el lugar debe estar bien ventilado y lejos del alcance de los niños.

**MANTENIMIENTO - REPARACIÓN**

Todas las solicitudes de intervención de los servicios de asistencia deben hacerse a nuestros centros de producción KEMPER - Via Prampolini 1/Q - Lemignano di Collecchio ( PR ) Tel. 0521/957111 - Fax 0521/957195 - www.kempergroup.it

## DE

**Wichtig**
**Bitte lesen sie diese Gebrauchsanweisung , um sich mit den Gerät vertraut zu machen, bevor die Gaskartusche montiert wird.Bewahren sie diese Gebrauchsanleitung, um die später wieder nachzulesen.**

### Allgemeine Gebrauch und Wartungsregeln für die Montage

Das für eine gute Verbrennung notwendige Volumen der Luft und um die Bildung von gefährlichen ungebrannten Gasgemische zu verhindern, beträgt 2 m3/h pro kW. ***Bitte lesen Sie sorgfältig die Informationen für den Einsatz der Kartusche vor der Einführung in die Gehäuse.***

**Warnung:** Zugängliche Teile können sehr heiß werden. Testpackungen außer Reichweite von Kindern und entfernt von anderen Geräten halten .Das Gerät muss fern von leicht entzündbaren Materialien und in einem Abstand von 70 cm von Möbeln, Decken und Wänden und eingesetzt werden.Im Falle von Gasverlustes des Geräts ( Gasgeruch ) sofort an die frische Luft oder in einen sehr gut belüfteten Raum ohne Feuerquellen bringen, wo der Verlust festgestellt und gestoppt werden kann. Wenn Sie den Gasverlust des Geräts überprüfen wollen, machen Sie dies im Freien. Suchen Sie den Verlust nicht mit einem Streichholz, mit Wasser oder Seife. Verwenden Sie kein Gerät, das Gas verliert, oder veraltet ist oder schlecht funktioniert. Ändern Sie nicht die Einheit Ändern Sie nicht das Gerät: es kann gefährlich sein und Sie erlöschen damit die Garantie und Haftung. **Werfen Sie nie eine leere Kartusche ins Feuer.**

### GEBRAUCHSANLEITUNG

**Einsetzen der Kartusche (wird nicht mitgeliefert).**

Dieses Gerät darf ausschließlich mit 190 g-Kartuschen **Kemper / Plein Air**, mit Direktdruck, betrieben werden. ***Die Kartusche muss in einer belüfteten Umgebung, am Besten im Freien ausgewechselt werden, fern von offenem Feuer, Pilotflammen, Elektrokochplatten sowie anderen Personen.*** Die Verwendung anderer Gaskartuschen könnte gefährlich sein, kein Rauchen während der Benutzung des Gerätes.

1. Drehen Sie das Unterteil vom Oberteil vollkommen ab, indem Sie gegen den Uhrzeigersinn drehen (Abb. 1B und 1A).
2. Entfernen Sie das Oberteil (Abb.1A).
3. Die Kartusche ins Gehäuse einsetzen (Abb. 1C).
4. Vergewissern Sie sich, dass sich die Gummidichtung der Entnahme Einrichtung in regulärer Position (Abb. 2) befindet und nicht beschädigt ist.
5. Vergewissern Sie sich, dass der Gasleitungshahn geschlossen, d.h. im Uhrzeigersinn festgedreht ist (Abb. 3D).
6. Das Unterteil auf einer waagrechten Fläche festhalten und das Oberteil im entgegengesetzten Uhrzeigersinn aufdrehen, bis das Gewinde des Oberteils sich mit dem des Unterteils deckt. Handfest und komplett verschrauben bis zum Anschlag (Abb.3E).
7. Im Falle des Austauschens einer Kartusche wiederholen Sie die Anweisungen aus Punkt 1, nachdem Sie sich vergewissert haben, dass die Kartusche vollkommen leer ist.

Die Kartusche ist nun durchbohrt; sollte beim Aufdrehen des Gashahns kein Gas ausströmen, so darf diese durchbohrte Kartusche auf keinen Fall heraus gedreht werden. Bitte wenden Sie sich in diesem Fall an Ihren Fachhändler. Die Lötlampe kann nach einer Vorheizzeit von Minimum 2 Minuten auch in umgekehrtes Arbeitshaltung verwendet werden. Grundsätzlich gilt jedoch: um die Gefahr von Flüssiggasaustritt zu vermeiden, die Propankartusche nur senkrecht bzw. in geringer Schräglage benutzen.

### KOCHER

Diese Geräte sind ausschließlich zum Kochen bestimmt. Im Falle einer Überhitzung oder anormaler Verbrennung sofort den Gashahn schließen, damit es nicht zum Brand des Kochers kommen kann.

**ZÜNDEN DES GERÄTS**

**MIT NORMALER ZÜNDUNG code KE2007 - KE2009 - 760 - 761**

Den Gashahn gegen den Uhrzeigersinn leicht aufdrehen in Plusrichtung und das Gas am Brenner mit einen Streichholz entzünden. Das Gerät während des Betriebs nicht über Kopf drehen oder schütteln, um den Austritt von Gas in der flüssigen Phase zu vermeiden, der eine unregelmäßige Flamme verursachen könnte (pulsierende Flamme, die nach einige Sekunden wieder normal aussieht).

**PIEZO-ZÜNDUNG code KE2008 - 765**

Den Gashahn leicht gegen den Uhrzeigersinn in Plusrichtung öffnen und den Zündknopf drücken und wieder loslassen. Der erzeugte Funke zündet den Brenner . Sollte dies nicht der Fall sein, den Vorgang wiederholen. Wenn beim Zünden kein Funke erzeugt wird, die Stellung der Zündkerze überprüfen. Das Gerät während des Betriebs nicht schütteln oder umkippen, um das Austreten von flüssigem Gas zu vermeiden, wodurch eine unregelmäßige Flamme entsteht (eine pulsierende Flamme, die aber nach wenigen Sekunden wieder aussieht).

**LAMPEN**

Geräte, die ausschließlich zur Beleuchtung dienen. Im Falle einer Überhitzung oder anormaler Verbrennung sofort den Gashahn schließen, um die Gefahr eines Brands der Lampe zu vermeiden.Hinweise und Bedienung: siehe allgemeine Anleitungen für den Zusammenbau und die Bedienung von kartuschenbetriebenen Kochen und Lampen.

**ZÜNDEN, EINSETZEN UND MONTAGE DES GLÜHSTRUMPFS ( GEHÖRT ZUM LIEFERUMFANG)**

Glühstrumpf aus der Verpackung nehmen.Griff entfernen, Glas anheben und herausziehen Glühstrumpf mit der roten Seite über den Brenner ziehen, dabei sicherstellen, dass sich die Rückholfäden in den darüf vorgesehenen Stellen befinden und dann Strumpf anzünden.Dazu den Gashahn leicht gegen den Uhrzeigersinn is Plusrichtung öffnen und das Gas am Brenner mit einem Streichholz entzünden.Der Glühstrumpf wird zunächst schwarz und dann allmählich weiss und leuchtend. Leicht den Gasverbrauch erhöhen.Wenn der Strumpf ein helles Licht ausstrahlt, die Gaszufuhr durch Drehen im Uhrzeigersinn mit Minusrichtung schließen. Nach dem ersten Anbrennen darf der Glühstrumpf nicht mehr berührt werden, sonst zerfällt er.Das Lampenglas, den Deckel und den Griff wieder einsetzen.Das Gerät während des Betriebs nicht schütteln oder umkippen, um das Austreten von flüssigem Gas zu vermeiden, wodurch eine unregelmäßige Flamme entsteht (eine pulsierende Flamme, die aber nach wenigen Sekunden wieder normal aussieht).Im Falle eines Bruchs auch Teilbruchs des Glühstrumpf, diesen austauschen um Schäden am Artikel zu vermeiden.

**NACHFOLGENDE ZÜNDVORGÄNGE**

**Normale Zündung : code KE2012 - 755**

Gashahn leicht gegen den Uhrzeigersinn in Plusrichtung öffnen und ein brennendes Streichholz zwischen Glas und Deckel einbringen .

**Piezozündung : code KE2013 - 750**

Die Gaszufuhr durch leichtes Drehen des Gashahns gegen den Uhrzeigersinn in Plusrichtung öffnen und den Knopf drüken und wieder loslassen. Dadurchwird die piezoelektrische Zündung betätigt und der erzeugte Funke sorgt dafür, dass der Brenner gezündet wird . Sollte keine Zündung erfolgt sein, die Operation wiederholen. Wenn keine Zündung erfolgt ist, die Stellung der Zündkerze überprüfen. Die Geräte sind in gut belüfteten Räumen ferm von brennbarem Material auf einer ebenen Fläche einzusetzten.

**WARTUNG**

a) Zu Reinigung des Gerätekörpers, einen mit Seifenlauge getränkten Wattebausch verwenden. Niemals Scheuermittel verwenden.
b) Der Brenner wird mit einer weichen Bürste gesäubert.

**LEISTUNGSREGELUNG**

Die Leistung des Geräts durch Drehen in Plusrichtung ( gegen den Uhrzeigersinn) erhöhen. Zur Leistungsverringerung in Minusrichtung ( im Uhrzeigersinn) drehen, bis die Flamme erlischt.

**KARTUSCHENWECHSEL**

Die Kartusche muss in einer belüfteten Umgebung, am besten im Freien ausgewechselt werden, fern von offenem Feuer, Pilotflammen, Elektrokochplatten sowie anderen Personen.Vergewissern Sie sich , dass die alte Kartusche vollständig entleert ist, es darf kein Geräusch von Flüssigkeit im Innern mehr zu hören sein. Vor dem Entfernen der leeren Kartuschen muss der Gashahn geschlossen und der Brenner ausgestellt und abgekühlt sein. Das Gerät vom Unterteil abschrauben und die leere Kartusche entnehmen. Überprüfen Sie den guten Zustand der Dichtungen, bevor Sie eine neue Kartusche benützen. Eine neue Kartusche in den Behälter einsetzen und wie im Abschnitt „GEBRAUCHSANLEITUNG" verfahren.

**AUFBEWAHRUNG DES GERÄTES**

Wenn das Gerät nicht verwendet wird, muss es in senkrechter Position gelagert werden und an einem geschützten, gut belüfteten Ort außerhalb der Reichweite von Kindern aufbewahrt werden.

WARTUNG - REPARATUR
Der Kundendienst kann bei unseren Produktionsstätten in: KEMPER Srl - Via Prampolini 1/Q - Lemignano di Collecchio ( PR ) Tel. 0521/957111 - Fax 0521/957195 - www.kempergroup.it

## HR

**Opće upute**
**Pozor: Pažljivo pročitati ove upute za korištenje kako biste bolje upoznali uređaj prije postavljanja plinskog uloška. Sačuvati ove upute za naknadno čitanje.**

### OPĆE UPUTE ZA SPAJANJE, KORIŠTENJE I ODRŽAVANJE

Ovaj uređaj koristi se isključivo u dobro prozračenim prostorijama u skladu s važećim propisima. Obujam zraka koji je potreban za ispravno izgaranje te kako bi se izbjeglo nastajanje opasnih mješavina neizgorjelih plinova je 2 m3/h po kW. ***Pažljivo pročitati upute za korištenje otisnute na ulošku prije postavljanja plinskog uloška u tijelo plamenika.***

**Pozor:** dijelovi uređaja nadohvat ruke mogu se jako ugrijati. Držati izvan dohvata djece i dalje od drugih uređaja.
Koristiti uređaj daleko od zapaljivih materijala te na udaljenosti od najmanje 70 cm od namještaja, zidova i stropova.U slučaju da uređaj ispušta plin (ako zamijetite miris plina) obvezno ga iznijeti na zrak, u dobro prozračene prostorije, daleko od izvora plamena, gdje je moguće pronaći i zaustaviti ispuštanje plina. Ako želite provjeriti ispušta li uređaj plin, učinite to na otvorenom. Nemojte tražiti mjesto ispuštanja plina pomoću šibice ili plamena, već koristite vodu i sapun (proizvod Revelgas 1726). Ne koristiti istrošen, neispravan uređaj te uređaj koji ispušta plin. Ne modificirati uređaj. Opasno je modificirati uređaj, odstraniti ili rastaviti njegove dijelove ili koristiti dijelove koji nisu odobreni od proizvođača. Takvo postupanje poništava jamstvo i oslobađa proizvođača od odgovornosti. **Koristiti u dobro ozračenim prostorijama, daleko od zapaljivih materijala te u vodoravnom položaju.**

### NAČIN KORIŠTENJA

**Postavljanje uloška (ne dostavlja se s uređajem).**

Ovaj uređaj koristi se isključivo s plinskim uloškom **Kemper/Plein Air** 190 g na izravan pritisak. ***Uložak se postavlja u ozračenoj prostoriji, a najbolje bi ga bilo postaviti na otvorenom, daleko od slobodnih plamena, pilot plamenika, električnih ploča, izvora topline i drugih osoba.*** Postoji opasnost u slučaju korištenja drugih vrsta plinskih uložaka. Zabranjeno je pušenje tijekom korištenja uređaja.

1. Odvrtanjem u smjeru suprotnom od kazaljke na satu potpuno odvojiti tijelo plamenika (slika 1B) od gornjeg dijela (slika 1A).
2. Odstraniti gornji dio (slika 1A).
3. Odstraniti oprugu za pričvršćivanje uloška (slika 1C).
4. Staviti uložak u tijelo plamenika i blokirati ga pomoću opruge za pričvršćivanje uloška (slika 2).
5. Provjeriti da je gumena brtva plamenika u pravilnom položaju te da nije oštećena (slika 3D).
6. Provjeriti da je ventil za otvaranje i zatvaranje plamenika zatvoren odnosno da je blokiran u smjeru kazaljke na satu (slika 3E).
7. Zavrtanjem u smjeru kazaljke na satu pričvrstiti tijelo plamenika s gornjim dijelom, na način da držite uređaj u stabilnom položaju i na vodoravnoj površini (slika 4).
8. Kod promjene uloška ponoviti radnje počevši od točke 1, nakon što ste provjerili da je plinski uložak u potpunosti prazan.

Što učiniti ako je uložak probušen: Ako otvaranjem ventila nema dovoda plina, znači da je uložak probušen te se ni u kojem slučaju ne smije rastaviti. U tom slučaju obratiti se prodavaču.

### KUHALA

Kod uređaja koji se koriste isključivo za kuhanje, u slučaju pregrijavanja ili neispravnog izgaranja, odmah zatvoriti ventil za dovod plina kako bi se izbjeglo da se kuhalo zapali.

**TRADICIONALNO PALJENJE: šifra KE2007 - KE2009 - 760 - 761**

Lagano otvoriti ventil u smjeru suprotnom od kazaljke na satu «+» i približiti plameniku upaljenu šibicu. Ne prevrtati ili tresti uređaj kad je upaljen, kako bi se izbjeglo curenje plina, što bi prouzrokovalo nepravilan plamen (pulsirajući plamen koji se nakon nekoliko sekundi vrati u normalno stanje).

**PIEZOELEKTRIČNO PALJENJE: šifra KE2008 - 765**

Lagano otvoriti ventil u smjeru suprotnom od kazaljke na satu «+» i pritisnuti i otpustiti gumb za paljenje. Nastala iskra upalit će plamenik. Ponoviti radnju u slučaju da se plamenik ne upali. Ako se kod paljenja ne pojavi iskra, provjeriti položaj svijeće. Ne prevrtati ili tresti uređaj kad je upaljen, kako bi se izbjeglo curenje plina što bi prouzrokovalo nepravilan plamen (pulsirajući plamen koji se nakon nekoliko sekundi vrati u normalno stanje).

**SVJETILJKE**

Kod uređaja koji se koriste isključivo za osvjetljenje, u slučaju pregrijavanja ili neispravnog izgaranja, odmah zatvoriti ventil za dovod plina kako bi se izbjeglo da se svjetiljka zapali. Upute i način korištenja: vidi opće upute za spajanje te upute za korištenje za kuhala, svjetiljke i ručne plinske plamenike na kartušu.

**PALJENJE I POSTAVLJANJE MREŽICE (KOJA SE DOSTAVLJA S UREĐAJEM)**

Izvaditi mrežicu iz pakiranja. Skinuti ručku, podignuti i skinuti staklo. Postaviti mrežicu na plamenik na način da se umetne s «crvene» strane. Provjeriti da se žice nalaze u odgovarajućem postolju te nastaviti s paljenjem. Lagano otvoriti ventil u smjeru suprotnom od kazaljke na satu «+» i približiti plameniku upaljenu šibicu. Na početku će mrežica gorenjem poprimiti crnu boju, a nakon toga postat će bijela i sjajna. Lagano povećati dovod plina.Kada mrežica bude davala bijelu i sjajnu svijetlost, zatvoriti dovod plina zavrtanjem ventila u smjeru kazaljke na satu «-». Nakon prvog paljenja, mrežica se ne smije dirati jer bi se smrvila. Postaviti stakleni dio svjetiljke, kapu i ručku. Ne prevrtati ili tresti uređaj kad je upaljen, kako bi se izbjeglo curenje plina što, bi prouzrokovalo nepravilan plamen (pulsirajući plamen koji se nakon nekoliko sekundi vrati u normalno stanje). U slučaju razbijanja ili djelomičnog razbijanja mrežice, promijeniti mrežicu kako bi se izbjeglo daljnje oštećivanje proizvoda.

**TRADICIONALNO PALJENJE: šifra KE2012 - 755**

Lagano otvoriti ventil u smjeru suprotnom od kazaljke na satu «+» i približiti upaljenu šibicu između stakla i kape.

**PIEZOELEKTRIČNO PALJENJE: šifra KE2013 - 750**

Lagano otvoriti ventil za dovod plina u smjeru suprotnom od kazaljke na satu «+» i pritisnuti i otpustiti gumb kojim se pokreće piezoelektrično paljenje pomoću kojeg se stvara iskra koja pali plamenik. Ponoviti radnju u slučaju da se plamenik ne upali. Ako se kod paljenja ne pojavi iskra, provjeriti položaj svijeće.

**PODEŠAVANJE JAČINE**

Za pojačanje jačine uređaja okrenuti ventil prema znaku «+» (suprotno od smjera kazaljke na satu). Za smanjenje jačine okrenuti ventil prema znaku «-» (u smjeru kazaljke na satu) do potpunog gašenja.

**ODRŽAVANJE**

a) Za čišćenje tijela uređaja koristiti štapić za uši natopljen toplom vodom i sapunom. Ne koristiti abrazivne proizvode.
b) Za čišćenje plamenika koristiti mekanu četkicu.

**PROMJENA ULOŠKA**

Uložak se mijenja u ozračenoj prostoriji, a najbolje bi ga bilo postaviti na otvorenom, daleko od slobodnih plamena, pilot plamenika, električnih ploča, izvora topline i drugih osoba.Promijeniti uložak tek nakon što ste ustanovili da je potpuno prazan. Kada se uređaj protrese, ne smije se čuti prisutnost tekućine u ulošku. Prije odstranjivanja uloška, provjeriti da je ventil zatvoren te da je plamenik zagašen i hladan. Odvrtanjem odvojiti uređaj od tijela plamenika te odstraniti prazni plinski uložak. Prije korištenja novog uloška, provjeriti ispravnost brtve i ostalih dijelova.Postaviti novi plinski uložak u tijelo plamenika te nastaviti prema navedenom pod poglavljem „NAČIN KORIŠTENJA". Uložak se ne smije odložiti u prirodu, već na sigurno mjesto. Prazan uložak ne smije se probušiti niti baciti u vatru.

**ČUVANJE UREĐAJA**

U slučaju nekorištenja postaviti uređaj okomito, na prikladno mjesto, kako bi se spriječilo eventualno propadanje. Čuvati na dobro ozračenom mjestu, izvan dohvata djece.

**ODRŽAVANJE - POPRAVAK**

Za sve zahtjeve vezane uz usluge održavanja i popravka obratite se društvu KEMPER - Via Prampolini 1/Q - Lemignano di Collecchio (PR) - Tel. +39/0521/957111 - Fax +39/0521/957195 - www.kempergroup.it

## CZ

**Všeobecná upozornění**
**Důležité:Přečtěte si prosím pozorně tyto pokyny, abyste se seznámili s chodem přístroje před jeho napojením na palivovou nádrž. Uchovejte tyto pokyny pro pozdější použití.**

### OBECNÉ POKYNY K INSTALACI, POUŽITÍ A ÚDRŽBĚ

Tento přístroj je určen výhradně na pájení, pájení cínu, hliníku a stříbra, kování, ohýbání tyčí, plechů, trubek, na odizolování, na rozmrazování. Tento přístroj se smí používat jen v dostatečně větrané místnosti v souladu se všemi platnými předpisy. Aby se zabránilo vzniku nebezpečných směsí nespáleného plynu, je nezbytné pro řádné spalování zajistit na každý kW minimálně 2 m3/h vzduchu. ***Před zasunutím náplně do nádoby na náplň si prosím pozorně přečtěte pokyny vytištěné na této nádobě.***

**Pozor!** Přístupné části přístroje se mohou zahřát na velmi vysokou teplotu. Uchovejte mimo dosah dětí a v dostatečné vzdálenosti od jiných zařízení.V případě úniku plynu z přístroje (zápach plynu) přístroj okamžitě vyneste ven či do dobře větrané místnosti. Poté zjistěte původ úniku plynu a pokuste se ho zastavit. Únik plynu kontrolujte pomocí vody a mýdla (či výrobek Revelgas kód 1726). NIKDY to nezkoušejte zápalkou či plamenem! Nepoužívejte přístroj, který špatně funguje, je poškozený nebo u něj dochází k únikům plynu. **NEMĚŇTE SPOTŘEBIČE Provádět úpravy přístroje, odstraňovat či demontovat díly nebo používat díly neschválené výrobcem je nebezpečné.** Takovéto zásahy do přístroje znamenají zrušení záruky a odpovědnosti výrobce.

### ZPŮSOB POUŽITÍ

**Instalace náplně (nedodává se s přístrojem).**

Tento přístroj funguje výhradně s přímotlakou plynovou náplní **Kemper / Plein Air** 190gr. ***Náplň instalujte v dobře větraném prostoru, nejlépe venku, v dostatečné vzdálenosti od otevřeného ohně, pilotních plamenů (věčných plamínků), elektrických plotýnek, tepelných zdrojů a v dostatečné vzdálenosti od ostatních osob.***
Použití jiných plynových náplní může být nebezpečné. Je zakázáno kouřit při použití či za provozu přístroje.

1. Zcela oddělte podstavec (obr. 1B) od horní části (obr. 1A) otáčením ve proti směru hodinových ručiček
2. Zdvihněte horní část (obr. 1A).
3. Odstraňte pružinu, která drží náplň (obr. 1C)
4. Vložte náplň do podstavce a zablokujte ji pružinou (obr. 2)
5. Přesvědčte se, že je gumové těsnění kohoutku ve správné poloze (obr. 3D) a není poškozené.
6. Přesvědčte se, že je ruční kolečko plynu v poloze zavřeno, nebo zablokováno ve směru hodinových ručiček (obr. 3E).
7. Zašroubujte podstavec do horní části otáčením proti směru hodinových ručiček až na doraz a držte ho přitom ve stabilní poloze na vodorovné ploše (obr. 4).
8. V případě výměny náplně opakujte postup od bodu 1; nejdříve ověřte, zda je plynová náplň úplně prázdná.

Náplň je nyní proražená. I přesto, že po otočení kohoutku neproudí plyn, je náplň proražená; v žádném případě ji nelze demontovat. V tomto případě se obraťte na prodejce.

### HOŘÁKY

Spotřebiče jsou výhradně určené pro vaření. V případě přehřívání nebo nenormálního hoření hořáku ihned uzavřete plynový ventil, aby nedošlo k riziku popálení hořákem.

**ZAPALOVÁNÍ**

**Ruční: code KE2009 -KE2007 -760 -761**

Pootočením knoflíku ventilu proti směru hodinových ručiček "+" mírně otevřete ventil a přiložte zapálenou zápalku k hořáku. Abyste předešli spalováním plynu v kapalném stavu (pulzující plamen, který se objeví po několika sekundách) po dobu používání spotřebiče, nikdy neotáčejte spotřebič dnem vzhůru ani s ním netřepejte.

**Piezoelektrické: code KE2008 - 765**

Pootočením knoflíku ventilu proti směru hodinových ručiček "+" mírně otevřete ventil, stlačte a uvolněte zapalovací knoflík; vytvořená jiskra zapálí hořák. Pokud se Vám hořák nepodaří zapálit, zapalování zopakujte. Pokud zapalování nevytvoří jiskru, zkontrolujte polohu zapalovací svíčky. Abyste předešli spalováním plynu v kapalném stavu (pulzující plamen, který se objeví po několika sekundách) nikdy neotáčejte spotřebič dnem vzhůru ani s ním netřeste.

**LAMPY**

Spotřebiče jsou určené výhradně na svícení. V případě přehřívání nebo nenormálního hoření hořáku, ihned zavřete plynový ventil, aby nedošlo k riziku popálení lampou. Upozornění a pokyny k obsluze: podívejte se na společný návod na obsluhu pro hořáky, lampy, butanové hořáky a pájecí hořáky pro použití s kartušemi.

**ZAPÁLENÍ A NASAZENÍ PUNČOŠKY (DODANÉ SE SPOTŘEBIČEM)**

Ze sáčku vyberte punčošku. Demontujte rukojeť, vytáhněte stínítko a odložte ho. Na červenou stranu hořáku nasaďte punčošku a ujistěte se, že upevňovací drátky jsou umístěné v existujících dírkách na hořáku a pokračujte v zapálování. Otočením knoflíku plynového ventilu proti směru hodinových ručiček "+" mírně otevřete ventil a přiložte zapálenou zápalku k hořáku. Punčoška nejprve zčerná, poté zbělí a rozsvítí se. Mírně zvyšte množství plynu. Když svítí punčoška bílým světlem, otočením knoflíku plynového ventilu ve směru otáčení hodinových ručiček "-" uzavřete plynový ventil. Po prvním zapálení nemůže punčoška přijít do kontaktu se žádným předmětem, jinak se rozpadne. Nasaďte stínítko, víčko a rukojeť. Abyste předešli spalováním plynu v kapalném stavu (pulzující plamen, který se objeví po několika sekundách) nikdy neotáčejte spotřebič dnem vzhůru ani s ním netřeste. V případě rozpadnutí (i částečného) punčošky ji vyměňte, abyste zabránili poškození spotřebiče.

**NÁSLEDNÉ ZAPÁLENIE**

**Ruční: code KE2012 - 755**

Potočením gombíka ventilu protismeru otáčania hodinových ručičiek "+" mierne pootvorte ventil a priložte horiacu zápalku medzi tienidlo a vrchnák. Potočením gombíka ventilu protismeru otáčania hodinových ručičiek "+" mierne pootvorte ventil a priložte horiacu zápalku k horáku.

**Piezoelektrické: code KE2013 - 750**

Potočením gombíka ventilu protismeru otáčania hodinových ručičiek "+" mierne pootvorte ventil, stlačte a uvoľnite zapaľovací gombík; Táto operácia vytvorí zapaľovaciu iskru, ktorá potom zapáli horák . Ak sa vám horák nepodarí zapáliť, zapaľovanie zopakujte. Ak zapaľovanie nevytvára iskru, skontrolujte polohu zapaľovacej sviečky.
Se mají používat v dobře větraných prostorách mimo dosah hořlavých materiálů a musí být provozovány na vodorovné rovině.

**REGULACE VÝKONU**

Výkon přístroje zvýšíte otočením ovladače směrem k symbolu «+» (proti směru hodinových ručiček). Výkon přístroje snížíte otočením ovladače směrem k symbolu «-» (ve směru hodinových ručiček) až do úplného vypnutí přístroje.

**VÝMĚNA NÁPLNĚ**

Náplň vyměňujte v dobře větraném prostoru, nejlépe venku, v dostatečné vzdálenosti od otevřeného ohně, pilotních plamenů, elektrických plotýnek, tepelných zdrojů a v dostatečné vzdálenosti od ostatních osob. Vyměňte náplň pouze tehdy, když jste si jisti, že je úplně prázdná. Když zatřesete přístrojem, nesmí být slyšet žádný zvuk kapalné náplně. Před odstraněním náplně zkontrolujte, zda je kohoutek zavřený a hořák vypnutý a chladný.Vyšroubujte přístroj z nádoby na náplň a vyjměte prázdnou plynovou náplň. Před použitím nové náplně vždy zkontrolujte stav těsnění.Vložte novou plynovou náplň do nádoby na náplň a postupujte jako v odstavci «ZPŮSOB POUŽITÍ». Prázdná náplň musí být uložena na bezpečném místě. Neprorážejte náplň. Prázdnou náplň nevhazujte do ohně.

**ÚDRŽBA**

a) K vyčištění tělesa přístroje použijte kousek vaty napuštěný teplou vodou se saponátem. Nikdy nepoužívejte čisticí prostředky s drsnými částicemi.
b) K čištění hořáku použijte měkký kartáč.

**ULOŽENÍ PŘÍSTROJE**

Pokud přístroj nepoužíváte, musí stát ve svislé poloze na vhodném místě, aby se nepoškodil. Místo musí být dobře větrané a mimo dosah dětí.

**ÚDRŽBA A OPRAVY**

Všechny žádosti o servisní službu zasílejte na adresu našeho výrobního centra Parma - KEMPER Srl - Via Prampolini 1/Q - Lemignano di Collecchio ( PR ) nebo nás kontaktujte na tel. 0521/957111 - Fax 0521/957195 - www.kempergroup.it

## HU

**HU - Általános figyelmeztetések**
**Fontos: Olvassa el figyelmesen a jelen használati útmutatót és ismerkedjen meg a készülék működésével, mielőtt a gázpalackra szerelné. Őrizze meg az útmutatót a későbbi újraolvasás céljából.**

### AZ ÖSSZEÁLLÍTÁSRA, HASZNÁLATRA, VALAMINT A KARBANTARTÁSRA VONATKOZÓ ÁLTALÁNOS ÚTMUTATÓ

Ezt a készüléket kizárólag az érvényben lévő szabályozásoknak megfelelő, jól szellőző helyiségekben szabad használni. A helyes égéshez, valamint a nem elégett gázokból képződő veszélyes keverékek kialakulásának elkerüléséhez szükséges levegőmennyiség 2 m3/h kW-onként. ***A patron behelyezése előtt figyelmesen olvassa el az azon található, használatra vonatkozó utasításokat!***

**Figyelem:** az elérhető részek nagyon felmelegedhetnek. Gyermekek által nem elérhető helyen, valamint más készülékektől távol kell tartani. A készüléket a mennyezettől, falaktól és bútoroktól legalább 70cm távolságra, valamint éghető anyagoktól távol kell használni. A megmunkált anyagokból vagy az égésből esetlegesen származó füstök veszélyesek lehetnek, mindig tájékozódjon, hogy fennáll-e a toxikus anyagok veszélye. Szükség esetén használjon védőszemüveget.Ha a készülékből szivárgást észlel (gázszag), azonnal vigye ki a készüléket a szabadba, nagyon jól szellőző, tűzforrástól mentes helyre, ahol a szivárgás helye megkereshető és a szivárgás megállítható. A termék szivárgásának az ellenőrzését a szabadban kell elvégezni. A szivárgás helyét ne gyufával vagy nyílt lánggal, hanem víz és szappan segítségével keresse (revelgas, kódszáma 1726). Ne használjon szivárgó, megrongálódott vagy rosszul működő készüléket. Ne változtassa meg a készüléket. Veszélyes a készüléken módosításokat végezni, egyes alkatrészeit leszerelni vagy a gyártó által nem jóváhagyott alkatrészeket alkalmazni, a fentiek miatt a jótállás és a gyártó felelősségvállalása érvényét veszti.

### A HASZNÁLAT MÓDJA

**A patron behelyezése (nincs a készülékhez mellékelve).**

Ez a készülék kizárólag 190g-os közvetlen nyomású **Kemper / Plein air** gázpatronnal működik. ***A patront jól szellőző helyiségben, illetve lehetőleg a szabadban kell felszerelni, nyílt lángtól, őrlángtól, elektromos főzőlapoktól, hőforrásoktól és más személyektől távol.*** Más gázpatronok használatával próbálkozni veszélyes lehet. A készülék használata és alkalmazása során dohányozni tilos.

1. A felső részről (1B ábra) válassza le teljesen az alapot (1A ábra) az óramutató járásával megegyező irányba csavarva.
2. Távolítsa el a felső részt (1A ábra).
3. Távolítsa el a patront rögzítő rugót (1C. ábra)
4. Helyezze a patront az alapba és rögzítse a rugóval (2. ábra).
5. Győződjön meg arról, hogy a csap gumitömítése szabályos helyzetben van (3D ábra) és nem sérült.
6. Győződjön meg arról, hogy a csap gázellátó kereke zárási helyzetben áll, tehát blokkolva van az óramutató járásával megegyező irányban (3E ábra).
7. Az alapot csavarja a felső részhez. Ehhez tartsa azt stabilan, vízszintes felületen és forgassa el ütközésig az óramutató járásával ellentétes irányban (4. ábra).
8. A patron kicseréléséhez először ellenőrizze, hogy a gázpatron teljesen kiürült, majd ismételje meg a műveleteket az 1. ponttól.

A patron ekkor lyukasztott; ha a csap kinyitása után nem áramlik a gáz, a patron mindenesetre lyukasztott, semmiképpen sem szabad azt leszerelni. Ebben az esetben lépjen kapcsolatba a viszonteladóval.

**A HASZNÁLAT MÓDJA GÁZFŐZŐK**

**Begyújtás:**

**Minden piezo gyújtású modellhez (KE2008-765 típusok):**

Nyissa ki a gázkieresztő kereket , ehhez fordítsa 1/4 fordulattal az óramutató járásával ellenkező irányba és ezzel egyidőben nyomja meg a gyújtó gombot (amennyiben nem gyullad meg azonnal, ismételje a műveletet). Állítsa be a láng kívánt erősségét.

**Minden hagyományos gyújtású modellhez (KE2009-KE2007-760-761 típusok):**

Nyissa ki a gázkieresztő kereket, ehhez fordítsa 1/4 fordulattal az óramutató járásával ellenkező irányba és helyezzen lángot az égőfejhez . Állítsa be a láng kívánt erősségét.

**VILÁGÍTÓLÁMPÁK**

Meggyújtás: amikor először gyújtja meg a lámpát, meg kell gyújtania a gázharisnyát. Javasoljuk, hogy ezt a műveletet szabadtéren végezze, mivel füstképződéssel jár. Távolítsa el az üveget, hogy elkerülje annak elszíneződését. Gyújtsa meg a gázharisnyát gyufával vagy piezo gyújtóval, lassan kissé nyissa ki a gázadagoló gombot, hogy segítse a gyulladást; ezután zárja el a gázadagoló gombot és várja meg, amíg eláll a füst. Ekkor a gázharisnya fehér színűvé válik és üzemkész lesz. Ügyeljen, hogy ne érjen a gázharisnyához semmivel, így elkerülve annak sérülését. A lámpát szállítás közben is tartsa függőleges helyzetben és kerülje a durva kezelést.

**Folytassa az alábbiak szerint:**

**Minden piezo gyújtású modellhez (KE2013 - 750 típusok):**

Nyissa ki a gázkieresztő kereket ehhez fordítsa 1/4 fordulattal az óramutató járásával ellenkező irányba, és ezzel egyidőben nyomja meg a gyújtó gombot (amennyiben nem gyullad meg azonnal, ismételje a műveletet). Állítsa be a lámpa kívánt fényerősségét.

**Minden hagyományos gyújtású modellhez (KE2012- 755 típusok):**

Nyissa ki a gázkieresztő kereket, ehhez fordítsa 1/4 fordulattal az óramutató járásával ellenkező irányba és helyezzen lángot az üveg felső részéhez Állítsa be a lámpa kívánt fényerősségét.
A lámpákat csak jól szellőző helyen, gyúlékony anyagoktól távol, vízszintes felületen használja.

**KARBANTARTÁS**

Gázharisnya: ha a gázharisnya sérült, azonnal ki kell cserélni. E figyelmeztetés figyelmen kívül hagyása az üveg törését és a műanyagszerkezet rongálódását, következményképpen gázszivárgást okozhat.Távolítsa el a fogantyút, a burkolatot és az üveget. Távolítsa el a használt gázharisnya minden részét és fújjon rá a gázégőre hogy eltávolítsa az esetleges maradványokat. Illessze fel az új gázharisnyát, közben ügyeljen arra, hogy a zöld részt felfelé tartsa és a két kivágást a végén pontosan az égőfejen lévő megfelelő hornyokba helyezze. Csak piezo modelleknél: ügyeljen arra, hogy a gyújtó elektróda a gázharisnya középső részébe csússzon és hogy az elektróda vége legalább 2mm-t, de legfeljebb 5 mm-t lógjon ki a gázégőfejből. Palack tömítés: ha a gáz szivárog a gázpalack csatlakozásánál, cserélje ki a "art. 1085" típusú gumitömítést eltávolítva az elhasznált darabot, behelyezve az újat, ügyelve arra, hogy a domború rész lefelé mutasson. Injektor: abban a rendkívül ritka esetben, ha az injektor elzáródik, távolítsa el az égőfúvóka és az injektor egyidejű elfordításával az óramutató járásával ellenkező irányba (lámpáknál távolítsa el a fém tartót). Helyezzen fel azonos kódszámú új injektort. Ha a terméket nem használja, tárolja száraz helyen. Használat után mindig bizonyosodjon meg róla, hogy a gázcsap zárva van. Tartsa a terméket vízszintes helyzetben.

**TISZTÍTÁS**

Gondosan tisztítsa meg a készülékeket és teljesen zárja el a gázcsapot, mielőtt elteszi a terméket. Ha sokáig nem használja a készülékeket, alaposan tisztítsa meg.

**A TELJESÍTMÉNY BEÁLLÍTÁSA**

A készülék teljesítményének növeléséhez forgassa el a gombot a «+» jel felé (óramutató járásával ellentétes irány). A teljesítmény csökkentéséhez forgassa el a gombot a «-» jel felé (óramutató járásával megegyező irány), mely végül a készülék kikapcsolásához vezet.

**A PATRON CSERÉJE**

A patront jól szellőző helyen, lehetőleg a szabad levegőn kell kicserélni, nyílt lángtól, őrlángtól, elektromos főzőlapoktól, hőforrásoktól és a többi személytől távol. A patront csak abban az esetben szabad kicserélni, ha az biztosan kiürült, vagyis amikor a készülék rázása közben nem hallatszik a patronban a folyadék lötyögése. A gázpatron eltávolítása előtt ellenőrizze, hogy a csap el van zárva, valamint, hogy az égőfej kialudt állapotban van és lehűlt. Csavarja ki a készüléket a patrontartóból és távolítsa el az üres gázpatront. Az új patron használata előtt ellenőrizze a tömítések jó állapotát.Helyezze be az új gázpatront a patrontartó rekeszbe és „A HASZNÁLAT MÓDJA" szakaszban feltüntetett útmutatásnak megfelelően járjon el. Ne szennyezze a környezetet a patronnal, hanem hagyja biztonságos lerakóhelyen. Ne lyukassza ki a patront. Ne dobja tűzbe az üres patront.

**KARBANTARTÁS**

a) A készüléktest tisztításához használjon meleg vízzel átitatott vattacsomót és szappant. Soha ne használjon dörzshatású anyagokat.
b) Az égőfej tisztításához puha kefét használjon.

**A KÉSZÜLÉK TÁROLÁSA**

A használaton kívüli készüléket függőleges helyzetben, megfelelő, jól szellőző és gyermekek által nem elérhető helyen kell tárolni, hogy az esetleges károsító hatásoktól védve legyen.

**KARBANTARTÁS - JAVÍTÁS**

Valamennyi, a műszaki szervizszolgálat igénybevételére vonatkozó kérelmet az alábbi címre kell benyújtani: KEMPER SRL - Via Prampolini 1/Q - Lemignano di Collecchio ( PR ) Italia Tel. 0521/957111 - Fax 0521/957195 - www.kempergroup.it

## DK

**Generelle advarsler**
**Vigtigt: Læs grundigt disse vejledninger for at gøre dig bekendt med apparatet inden det samles med sin gasbeholder. Opbevar vejledninger for senere at kunne læse dem.**

### GENERELLE VEJLEDNINGER TIL MONTERING, BRUG OG VEDLIGEHOLDELSE

Apparatet må kun bruges i lokaler der er tilstrækkeligt ventilerede i overensstemmelse med de gældende regler. Den nødvendige luftvolumen til en korrekt forbrænding og for at undgå dannelse af farlige blandinger af ubrændt gas er på 2 m3/h for hver kW. ***Læs grundigt informationerne til brug der er stemplet på patronen inden denne sættes ind i patronholderens beholder.***

**Bemærk:** de tilgængelige dele kan blive meget varme. Produktet skal holdes fjernt fra børn og fjernt fra andre apparater. Apparatet skal bruges fjernt fra antændelige materialer og med en afstand på mindst 70 cm fra møbler, mure og lofter. I tilfælde hvor dit apparat har lækager (lugt af gas) skal det straks bringes udendørs, eller i godt ventilerede lokaler, uden flammekilder, hvor lækagen kan søges og stoppes. Hvis man vil undersøge om apparatet viser tegn på lækage, så gør det udendørs. Led ikke efter lækager med en tændstik eller flamme, men brug vand og sæbe (revelgas cod. 1726). Brug ikke apparatet hvis det viser tegn på lækage, hvis det er beskadiget eller fungerer dårligt. **Det er farligt at foretage ændringer på apparatet, fjerne eller afmontere komponenter eller anvende komponenter der ikke er godkendt af fabrikanten og dette medfører ligeledes garantiens ugyldighed og fabrikanten vil anses som uansvarlig.**

### ANVENDELSE

**Montering af patron (ikke leveret sammen med apparatet).**

Apparatet fungerer udelukkende med **Kemper / Plein air** patron på 190 g. med direkte tryk.***Patronen skal monteres i et ventileret miljø, helst udendørs, fjernt fra åben ild, vågeblus, el-plader, varmekilder og fjernt fra andre personer.*** Det kan være farligt at bruge andre gaspatroner. Det er forbudt at ryge under apparatets brug og anvendelse.

1. Adskil basen fuldstændigt (fig. 1B) fra den øverste del (fig. 1A) ved at skrue den mod uret
2. Fjern den øverste del (fig. 1A ).
3. Fjern patronholderens fjeder (fig.1C)
4. Sæt patronen i basen og fastsæt den med patronholderens fjeder (fig. 2)
5. Vær sikker på at hanens gummitætning befinder sig i en regulær position (fig.3D ) og at den ikke er beskadiget.
6. Vær sikker på at hanens håndhjul til gasforsyning er i lukket position eller rettere er fastsat med uret (fig. 3E).
7. Skru basen på den øverste del mod uret indtil stop, ved samtidig at holde den i en stabil position på et vandret plan (fig. 4).
8. I tilfælde af patronudskiftning skal man gentage operationerne fra punkt 1 efter at have sikret sig at gaspatronen er fuldstændig tom.

Patronen er nu perforeret; i tilfælde hvor hanen åbnes og der ikke kommer gas ud, må patronen absolut ikke afmonteres, da den under alle omstændigheder er perforeret. I dette tilfælde skal du kontakte din forhandler.

### BRÆNDER

Apparater, der udelukkende er beregnet til madlavning; i tilfælde af overophedning eller unormal forbrænding skal man lukke for gashanen med det samme for at undgå enhver risiko for at flammerne rammer brænderen.

**ANTÆNDELSE:**

**Standard model, kode KE2007 - KE2009 - 760 -761**

Hold en brændende tændstik/lighter hen til brænderen og luk gradvist op for gassen veda t dreje hanen mod uret . Apparatet må ikke væltes eller rystes, mens det anvendes, da man ellers risikerer udstrømning af gas i flydende tilstand med dannelse af en uregelmæssig flamme (pulserende flamme, der bliver normal igen efter et par sekunder).

**Piezo model, kode KE2008 - 765**

Luk gradvist op for gassen veda t dreje henen mod uret. Tryk en eller flere gange på knappen til piezo tænderen . Gentag operationen, hvis antændelsen mislykkes. Hvis der ikke fremkommer gnister, skal man undersøge, om lyset er rigtigt placeret. Apparatet må ikke vælters eller rystes, mens det anvendes, da man ellers risikerer udstrømning af gas i flydende tilstand med danelse af en uregelmæssig flamme (pulserende flamme, der bliver normal igen efter par sekunder).

**LAMPER**

Apparater, der udelukkende er beregnede til belysning; i tilfælde af overophedning eller unormal forbrænding skal man lukke for gashanen med det samme for at undgå enhver risiko for at der går ild i lampen. Forskrifter og brugsvejledning: jævnfør de almene anvisninger vedrørende monteringen og anvendelsen af brændere, lamper og svejselamper med perforeringsindsats.

**MONTERING AF GLØDENET (bør gøres undendørs, glødenet følger med apparatet)**

Fjern emballagen fra glødenettet.Hæv skaftet. Tag glasset af Skub glødenettet ned over brænderen med den røde side nedad. Før omhyggeligt glødenettets åbninger ind i brænderens noter. Hold en brændende tændstik/lighter hen til glødenettet uden at berøre det Lad glødenettet udgløde fuldstændigt indtil det har hølhet sorte g ikke ryger mere. Tænd på nyt en tænstik/lighter og hold hen til glødenettet. Luk gradvist op for gassen indtil glødenettet bliver hvidglødende.Luk yderligere op for gassen indtil glødenettet har taget form som en kugle. Luk for hanen når glødenettet afgiver et hvidglødende lys. Man må ikke røre ved glødenettet, når det først har været tændt, da det ellers går fra hinanden. Monter bærebøjlen i hullene på pladen under glasset. Sæt glasset på og derefter topdækselet. Apparatet må ikke vælters eller rystes, mens det anvendes, da man ellers risikerer udstrømning af gas i flydende tilstand med dannelse af en uregelmæssig flamme (pulserende flamme, der bliver normal igen efter par sekunder).Hvis gasnettet beskadiges skal det udskiftes, da apparatet ellers kan tage skade.

**EFTERFØLGENDE ANTÆNDINGER**

**Standard model; Kode KE2012 - 755**

Hold en brændende tændstik/ lighter mellem glasset og topdækselet og luk gradvist op for gassen veda t dreje hanen mod uret

**Piezo model, kode KE2013 - 750**

Drej hanen en lille smule mod uret "+" og tryk og slip samtidigt drejeknappen; herved opstår der en piezoelektrisk antænding, der frembringes en gnist, og brænderen tændes . Gentag operationen, hvis antændelsen mislykkes. Hvis der ikke fremkommer gnister, skal man undersøge, om lyset er rigtigt placeret.
Skal anvendes i godt ventilerede områder væk fra brændbare materialer og skal drives på et vandret plan.

**STYRKEREGULERING**

Forøg apparatets styrke ved at dreje knappen mod tegnet «+» (mod uret). For at formindske styrken skal man dreje knappen mod tegnet «-» (med uret) indtil det slukkes.

**UDSKIFTNING AF PATRON**

Patronen skal skiftes ud på et ventileret sted, helst udendørs, fjernt fra åben ild, vågeblus, el-plader, varmekilder og fjernt fra andre personer. Skift kun patronen ud når du er sikker på at den er fuldstændig tom, ryst apparatet, man skal ikke kunne høre væsken indeni patronen. Vær sikker på at hanen er slukket og at brænderen er slukket og kold, inden gaspatronen fjernes. Skru apparatet af patronholderens beholder og træk den tomme gaspatron ud. Undersøg at tætningerne er i god stand inden du bruger den nye patron.
Sæt den nye gaspatron i patronholderens beholder og fortsæt som vist i afsnittet «ANVENDELSE ». Patronen må ikke efterlades i naturen men kun på et sikkert sted. Lav ikke huller i patronen. Smid ikke den tomme patron i ild.

**VEDLIGEHOLDELSE**

a) For at gøre apparatets legeme rent, skal man bruge en tot vat der er vædet med varmt vand og sæbe. Man må aldrig bruge slibemidler.
b) Man skal bruge en blød børste til rengøring af brænderen.

**APPARATETS PLACERING**

Når apparatet ikke bruges skal det opbevares i lodret position, på egnede steder for at beskytte det mod eventuelle risiko for forringelse, stedet skal være godt ventileret og fjernt fra børns rækkevidde.

**VEDLIGEHOLDELSE - REPARATION**

Samtlige assistanceanmodninger skal foretages til KEMPER - Via Prampolini 1/Q - Lemignano di Collecchio ( PR ) Tel. 0521/957111 - Fax 0521/957195 - www.kempergroup.it

## FI

**Yleisiä varoituksia**
**Tärkeää: Lue nämä käyttöohjeet huolellisesti läpi tutustuaksesi laitteen käyttöön ennen siihen kuuluvan kaasusäiliön asentamista. Säilytä nämä ohjeet tulevaa käyttöä varten.**

### ASENNUKSEEN, KÄYTTÖÖN JA HUOLTOON LIITTYVÄT YLEISET OHJEET

Tätä laitetta saa käyttää vain voimassa olevien määräysten mukaisissa riittävästi tuuletetuissa tiloissa. Oikeaa palamista ja vaarallisten palamattomien kaasuseosten syntymisen ehkäisemiseen tarvittava ilmamäärä on 2 m3/h / kW. ***Lue huolellisesti patruunaan painetut käyttöohjeet ennen sen asettamista patruunan säilytysastiaan.***

**Huomio:** osat voivat tulla erittäin kuumiksi. Pidä pois lasten ulottuvilta ja muista laitteista. Laitetta on käytettävä kaukana palavista materiaaleista ja vähintään 70 cm:n päässä huonekaluista, seinistä ja katoista. Jos laitteistossa ilmestyy vuotoja (kaasu haisee), vie se välittömästi ulos tehokkaasti tuuletettuihin tiloihin joissa ei esiinny sytytyslähteitä ja joissa vuoto voidaan paikantaa ja pysäyttää. Jos haluat paikantaa laitteessasi esiintyvän vuodon, tee se ulkona. Älä yritä paikantaa vuotoa tulitikkua tai liekkiä käyttämällä vaan käytä vettä ja saippua (revelgas koodi 1726). Älä käytä vuotavaa, vahingoittunutta tai väärin toimivaa laitetta. Älä tee laitteeseen. Laitteeseen tehtävät muutokset, osien irrottaminen tai purkaminen tai sellaisten osien käyttö joita valmistaja ei ole valtuuttanut on vaarallista. **Se mitätöi takuun ja valmistajalle kuuluvan vastuun.**

### KÄYTTÖ

**Patruunan asentaminen (ei toimiteta laitteen kanssa).**

Tämä laite toimii yksinomaan 190 g **Kemper / Plein air** -kaasupatruunoiden kanssa suoralla paineella. ***Patruuna on asennettava ilmastoidussa tilassa, mieluummin ulkona, kaukana avotulesta, pilottiliekeistä, sähkölevyistä, lämmönlähteistä ja muista henkilöistä.*** Muiden kaasupatruunoiden käyttö voi olla vaarallista. Tupakointi kielletty laitteen käytön aikaa.

1. Irrota jalusta kokonaan (kuva 1B) yläosasta (kuva 1A) ruuvaamalla sitä vastapäivään
2. Ota yläosa pois (kuva 1A).
3. Irrota patruunan kiinnitysjousi (kuva 1C)
4. Aseta patruuna jalustaan ja kiinnitä se patruunan kiinnitysjousella (kuva 2)
5. Varmista, että hanan kumitiiviste on oikeassa asennossa (kuva 3D) ja ettei se ole vioittunut.
6. Varmista, että kaasun säätörengas on suljetussa asennossa eli lukittu myötäpäivään (kuva 3E).
7. Ruuvaa jalusta kiinni yläosaan kääntämällä sitä vastapäivään rajaliikkeseen asti pitäen sitä vakaassa asennossa ja vaakasuoralla tasolla (kuva 4).
8. Jos haluat vaihtaa patruunan, toista toimenpiteet kohdasta 1 alkaen kun olet varmistanut että kaasupatruuna on kokonaan tyhjä.

Patruunaan on tullut reikä; jos kaasua ei tule kun hana avataan, patruunassa on reikä eikä sitä saa missään tapauksessa irrottaa paikaltaan. Tässä tapauksessa ota yhteyttä jälleenmyyjään.

### NESTEKAASUKEITIN

Kysymyksessä on laite, jonka tarkoituksena on ainoastaan keittämiseen tarvittava kuumentaminen. Jos laite ylikuumenee, se täytyy sammuttaa välittömästi mahdollisten palovaurioiden aiheuttamien riskien välttämiseksi.

**NORMAALI SYTYTY, koodi KE2007 - KE2009 -760 -761**

Käännä kaasuhanaa hiukan vastapäivään «+» ja vie sytytetty tulitikku polttimen läheisyyteen.Älä käännä laitetta ylösalaisin tai muuten heiluta sitä käytön aikana, ettei nestekaasua pääse valumaan ulos.Vuotava kaasu aiheuttaa epätasaisen liekin , joka kuitenkin palautuu normaaliksi muutaman sekunnin jälkeen.

**PIETSOSÄHKÖSYTYTYS, koodi KE2008 - 765**

Käännä kaasuhanaa hiukan vastapäivään «+», paina sytytysnappi pohjaan ja anna sen palata takaisin ylös alkuperäisasentoonsa. Kipinä ei synny nappia painamalla, tarkista sytytystulpan asento.Älä käännä laitetta ylösalaisin tai muuten heiluta sitä käytön aikana, ettei nestekaasua pääse valumaan ulos.Vuotava kaasu aiheuttaa epätasaisen liekin , joka kuitenkin palautuu normaaliksi muutaman sekunnin jälkeen.

**KAASULAMPUT**

Kysymyksessä on laite, jonka tarkoituksena on ainoastaan valaiseminen. Jos laite ylikuumenee, se täytyy sammuttaa välittömästi mahdollisten palovaurioiden aiheuttamien riskien välttämiseksi .Varotoimenpiteet ja käyttöohjeet: lue yleiset kokoamis -ja käyttöohjeet, jotka käsittelevät puhkaistavalla kaasusäiliöllä toimivia kaasukeittimiä, polttimia ja - lamppuja.

**HEHKUSUKAN (TOIMITETAAN VARUSTEENA) SYTYTYS JA PAIKALLEEN ASETUS**

Poista hehkusukka pakkauksesta. Poista kädensija ja nosta lasi pois. Aseta hehkusukka polttimen päälle "punaiselta" puolelta ja varmista, että sen kudos osuu oikealle paikalle. Nyt sytytys on mahdollista. Käännä hanaa hiukan vastapäivään «+» ja vie sytytetty tulitikku polttimen läheisyyteen. Aluksi palaessaan hehkusukka muuttuu mustaksi, mutta myöhemmin valkoiseksi ja valaisevaksi. Päästä hiukan lisää kaasua ulos.Kun valaistus on kirkkaan valkoinen, sulje kaasu kääntäen nuppia myötäpäivään "-". Ensisytytyksen jälkeen hehkusukkaa ei saa koskea, muuten se murenee. Aseta lampun lasi, varjostin ja kädensija paikallen. Älä käännä laitetta ylösalaisin tai muuten heiluta sitä käytön aikana, ettei nestekaasua pääse valumaan ulos.Vuotava kaasu aiheuttaa epätasaisen liekin, joka kuitenkin palautuu normaaliksi muutaman sekunnin jälkeen. Liitinrenkaan rikkoutumisen (jopa osittaisen) estämiseksi, vaihda se välttääksesi laitteen vahingoittumista.

**SEURAAVAT SYTYTYSKERRAT NORMAALI SYTYTYS, koodi KE2012 -755**

Käännä hanaa hiukan vastapäivään "+" ja vie sytytetty tulitikku lasin varjostimen väliin

**PIETSOSÄHKÖSYTYTYS, koodi KE2013 - 750**

Käännä kaas hanan nuppia hiukan vastapäivään "+". Paina nuppi pohjaan ja anna sen tulla takaisin ylös alkuperäisasentoosa. Tämä toimenpide saa pietsosähkösytytyksen käynnistymään. Kipinä sytyttää liekin polttimeen . Jos sytytys ei synny, tarkista sytytystulpan asento.Käytä kaasulaitteita vain vaakasuoralla, palamattomalla alustalla ja ilmastoidussa tilassa.

**HUOLTO**

a) Laitteen rungon puhdistamiseksi käytä kuumaan veteen ja saippuaan kostutettua pumpulia. Älä koskaan käytä hankaavia tuotteita.
b) Polttimen puhdistamiseksi, käytä pehmeää harjaa.

**TEHON SÄÄTÄMINEN**

Lisää laitteen tehoa kääntämällä säätönuppia merkin «+» suuntaan (vastapäivään). Tehon vähentämiseksi käännä säätönuppia merkin «-» suuntaan (myötäpäivään), kunnes se sammuu.

**PATRUUNAN VAIHTAMINEN**

Patruuna on vaihdettava ilmastoidussa tilassa, mieluummin ulkona, kaukana avotulesta, pilottiliekeistä, sähkölevyistä, lämmönlähteistä ja muista henkilöistä. Vaihda patruuna vasta sitten kun olet varma, että se on kokonaan tyhjä. Ravistele laitetta varmistaaksesi, ettei neste liiku patruunan sisällä. Varmista, että hana on kiinni ja että poltin on sammutettu ja kylmä ennen kaasupatruunan irrottamistaRuuvaa auki patruunan säilytysastia ja irrota tyhjä kaasupatruuna. Tarkista tiivisteiden kunto ennen uuden patruunan käyttöä.Aseta uusi kaasupatruuna patruunan säilytysastiaan ja toimi kappaleessa «KÄYTTÖ» kuvattuun tapaan. Patruunaa ei saa heittää ympäristöön, vaan se tulee asettaa turvalliseen paikkaan. Älä puhkaise patruunaa. Älä heitä tyhjää patruunaa tuleen.

**LAITTEEN SÄILYTTÄMINEN**

Kun laitetta ei käytetä, sitä on säilytettävä pystysuoarassa asennossa, tarkoituksenmukaisissa paikoissa sen suojaamiseksi vahingoittumisilta. Tilan on oltava hyvin tuuletettu ja poissa lasten ulottuvilta.

**HUOLTO - KORJAUS**

Kaikki huoltopalveluun liittyvät kysymyksen on osoitettava yritykselle KEMPER - Via Prampolini 1/Q - Lemignano di Collecchio ( PR ) Puh. 0521/957111 - Faksi 0521/957195 - www.kempergroup.it

## LT

**Bendrieji įspėjimai**
**Svarbu: prieš prijungdami dujas atidžiai perskaitykite šias instrukcijas ir susipažinkite su įranga. Išsaugokite šias instrukcijas, kad vėliau galėtumėte jas vėl paskaityti.**

### BENDROSIOS SURINKIMO, NAUDOJIMO IR TECHNINĖS PRIEŽIŪROS INSTRUKCIJOS

Šis įrenginys turi būti naudojamas gerai vėdinamose patalpose, kaip tai nurodoma galiojančiuose įstatymuose. Tinkamam degimui reikiamas oro kiekis ir oro kiekis, būtinas siekiant išvengti pavojingų nesudegusių dujų mišinių susidarymo, yra 2 m3/h per kW. Prieš įstatydami dujų balionėlį atidžiai perskaitykite ant korpuso pateiktą jo naudojimo informaciją.

**Įspėjimas:** įrenginio dalys gali labai įkaisti. Laikykite įrenginį vaikams nepasiekiamoje vietoje ir atokiau nuo kitų įrenginių. Būtina užtikrinti, kad įrenginys būtų naudojamas atokiau nuo lengvai užsidegančių medžiagų ir 70 cm atstumu nuo baldų, sienų ir lubų. Jei pajutote, kad iš įrenginio nuteka dujos (užuodėte dujas) nedelsdami išneškite įrenginį į lauką arba gerai vėdinamą patalpą, kurioje nėra liepsnos šaltinių, kad galėtumėte saugiai surasti ir pašalinti nuotėkį. Įrenginio dujų nuotėkis turi būti tikrinamas lauke. Neieškokite dujų nuotėkio degtuku. Tam naudokite vandenį ir muilą (arba „Revelgas" 1726). Draudžiama naudoti įrenginius, iš kurių nuteka dujos, kurie yra pažeisti arba veikia netinkamai. Gaminius draudžiama modifikuoti. Pavojinga įrenginį modifikuoti, nuimti ar ardyti jo komponentus ir naudoti gamintojo nepatvirtintus komponentus. Visais šiais atvejais gamintojo suteikta garantija negalios ir gamintojas neprisiims jokios atsakomybės. Niekada nemeskite tuščių dujų balionėlių į ugnį. Šis įrenginys turi būti naudojamas gerai vėdinamose patalpose, atokiau nuo degių medžiagų ir turi būti padėtas ant horizontalaus paviršiaus.

### NAUDOJIMAS

**Dujų balionėlio prijungimas (balionėlis nepridedamas).**

Šis įrenginys veikia tik su **„Kemper" / „Plein Air"** 190 g tiesioginio spaudimo dujų balionėliais. ***Balionėlis turi būti prijungiamas vėdinamoje patalpoje (pageidaujama lauke), atokiau nuo atviros liepsnos, nuolatinių liepsnų, karštų plokščių, šilumos šaltinių ir kitų žmonių.*** Pavojinga naudoti kitų gamintojų dujų balionėlius. Surenkant įrenginį ir juo naudojantis draudžiama rūkyti.

1. Atskirkite įrenginio pagrindą (1B pav.) nuo viršutinės dalies (1A pav.) sukdami ją prieš laikrodžio rodyklę.
2. Nuimkite viršutinę dalį (1A pav.).
3. Išimkite balionėlio laikiklio spyruoklę (1C pav.).
4. Įstatykite balionėlį į pagrindą ir užfiksuokite laikiklio spyruoklę (2 pav.).
5. Įsitikinkite, ar guminis čiaupo sandariklis yra įprastoje padėtyje ir ar jis nėra pažeistas (3D pav.).
6. Įsitikinkite, ar dujų tiekimo čiaupo rankena yra uždarymo padėtyje, kuri fiksuojama sukant pagal laikrodžio rodyklę (3E pav.).
7. Sujunkite apatinę ir viršutinę dalis sukdami pagal laikrodžio rodyklę kol nebesisuks. Įrenginys turi būti stabilus, pastatytas ant horizontalaus paviršiaus (4 pav.).
8. Norėdami pakeisti balionėlį pakartokite visus veiksmus pradėdami nuo 1, prieš tai įsitikinkite, ar dujų balionėlis tikrai yra visiškai tuščias.

Dujų balionėlis yra perforuotas. Jei atsukus vožtuvą neteka dujos, balionėlį išimti draudžiama, nes jis yra pradurtas. Tokiu atveju būtina kreiptis į įrenginio pardavėją.

### DEGIKLIAI

Šie įrenginiai skirti gaminti valgį. Jei įrenginys perkaito arba degimas tapo neįprastas, nedelsdami užsukite dujas, kad nesudegtų degiklis.

**NE PJEZO MODELIS, kodas KE2007 - KE2009, 760 - 761**

Pasukite čiaupą prieš laikrodžio rodyklę LINK „+" ir prie degiklio pridėkite degantį degtuką.Neapverskite ir nepurtykite veikiančio įrenginio. Taip išvengsite skystų dujų nutekėjimo, dėl kurio liepsna būna netolygi (pulsuojanti liepsna, kuri po kelių sekundžių tampa normali).

**PJEZOELEKTRINIS MODELIS, kodas KE2008, 765**

Pasukite čiaupą prieš laikrodžio rodyklę link „+", nuspauskite ir atleiskite uždegimo mygtuką. Sukelta kibirkštis uždegs degiklį. Jei iš pirmo karto nepavyksta, pakartokite veiksmą. Jei kibirkštis neskeliama, patikrinkite skėlimo mygtuko padėtį.Neapverskite ir nepurtykite veikiančio įrenginio. Taip išvengsite skystų dujų nutekėjimo, dėl kurio liepsna būna netolygi (pulsuojanti liepsna, kuri po kelių sekundžių tampa normali).

**LEMPOS**

Šie įrenginiai skirti tik apšvietimui. Jei įrenginys perkaistų arba degimas būtų netolygus, nedelsdami užsukite dujų čiaupą, kad lempa nesudegtų.Įspėjimai ir naudojimo instrukcijos: žr. degiklių, lempų ir litavimo lempų bendrąsias ir eksploatavimo instrukcijas naudojant perforuotas kasetes.

**UŽDEGIMAS IR KAITINIMO TINKLELIO SUMONTAVIMAS (PATEIKIAMAS KARTU SU ĮRENGINIU)**

Išimkite kaitinimo tinklelį iš pakuotės. Nuimkite rankeną, pakelkite stiklą į viršų ir jį išimkite. Uždėkite kaitinimo tinklelį ant degiklio pradėdami nuo „raudonos" pusės ir įsitikinkite, ar fiksavimo laidai įstatyti į reikiamas degiklio angas, o tada uždekite. Pasukite dujų čiaupą prieš laikrodžio rodyklę link „+" ir prie degiklio pridėkite degantį degtuką. Iš pradžių uždegus kaitinimo tinklelis pajuoduos, po to pabals ir pasidarys šviesus. Šiek tiek padidinkite tiekiamų dujų srautą. Kaitinimo tinkleliui pradėjus skleisti baltą šviesą užsukite dujas pasukdami čiaupą pagal laikrodžio rodyklę link „-". Po pirmojo uždegimo kaitinimo tinklelio negalima liesti, nes jis gali subyrėti. Įstatykite stiklą, uždėkite dangtelį ir rankeną. Neapverskite ir nepurtykite veikiančio įrenginio. Taip išvengsite skystų dujų nutekėjimo, dėl kurio liepsna būna netolygi (pulsuojanti liepsna, kuri po kelių sekundžių tampa normali). Kaitinimo tinkleliui įskilus (net ir truputį) pasirūpinkite, kad jis būtų pakeistas ir taip išvengsite įrenginio pažeidimų.

**PJEZO UŽDEGIMAS, kodas KE2012 - 755**

Pasukite čiaupą prieš laikrodžio rodyklę link „+" ir pridėkite uždegtą degtuką, kad jis būtų tarp stiklo ir dangtelio (12 pav.).

**PJEZOELEKTRINIS UŽDEGIMAS, kodas KE2013 - 750**

Atsukite dujas pasukdami čiaupą prieš laikrodžio rodyklę link „+", paspauskite ir atleiskite mygtuką. Šie veiksmai suaktyvins pjezoelektrinį uždegimą. Kilusi kibirkštis uždegs degiklį (13 pav.). Jei iš pirmo karto nepavyksta, pakartokite veiksmą. Jei kibirkštis neskeliama, patikrinkite skėlimo mygtuko padėtį.

**GALIOS REGULIAVIMAS**

Padidinkite įrenginio galią pasukdami čiaupą link „+" ženklo (prieš laikrodžio rodyklę). Norėdami sumažinti galingumą sukite čiaupą link „-" ženklo, kol įrenginys išsijungs.

**DUJŲ BALIONĖLIO KEITIMAS**

Balionėlis turi būti keičiamas vėdinamoje patalpoje (pageidaujama lauke), atokiau nuo atviros ugnies, nuolatinių liepsnų, elektros įrenginių ir kitų žmonių. Balionėlį keiskite tik įsitikinę, kad jis visiškai tuščias. Pakračius įrenginį turite negirdėti balionėlyje besiteliūskuojančio skysčio. Prieš išimdami dujų balionėlį įsitikinkite, kad vožtuvas yra užsuktas, o degiklis išjungtas ir atvėsęs. Atsukite įrenginį nuo korpuso ir išimkite tuščią dujų balionėlį. Prieš pradėdami naudoti naują balionėlį patikrinkite jos sandariklių būklę. Į korpusą įstatykite naują dujų balionėlį ir atlikite veiksmus aprašytus skyriuje NAUDOJIMAS.Nepalikite balionėlio bet kur. Jis turi būti laikomas saugioje vietoje. Nebandykite balionėlio pradurti. Nemeskite tuščio balionėlio į ugnį.

**TECHNINĖ PRIEŽIŪRA**

a) Įrenginio korpusui valyti naudokite medvilninę šiltu muiluotu vandeniu sudrėkintą šluostę. Nenaudokite abrazyvinių valymo priemonių.
b) Degiklį valykite švelniu šepetėliu.

**SANDĖLIAVIMAS**

Nenaudojamas įrenginys turi būti sandėliuojamas vertikalioje padėtyje, tinkamoje vietoje, kur jis bus apsaugotas nuo pažeidimų. Vieta turi būti gerai vėdinama. Įrenginys turi būti laikomas vaikams neprieinamoje vietoje.

**TECHNINĖ PRIEŽIŪRA, REMONTAS**

Visus klausimus apie skyrių teikiamas paslaugas siųskite:
KEMPER, Via Prampolini 1/Q, Lemignano di Collecchio (PR); Tel.: 0521/957111; Faksas: 0521/957195; svetainė: www.kempergroup.it

## NL

**Algemene waarschuwing:**
**Belangrijk: Lees aandachtig de gebruiksaanwijzing, voor het in gebruik nemen van het apparaat en het aanschoeven van het gasblikje. Bewaar de gebruiksaanwijzing voor zodat u ze altijd kunt herlezen**

### ALGEMENE INSTRUCTIES VOOR MONTAGE, GEBRUIK EN ONDERHOUD

Dit toestel mag niet gebruikt worden in een omgeving die niet volgens de geldende normen, voldoende is verlucht. Het lucht volume dat vereist is voor een correct verbranding en waarbij geen gevaarlijke mengsels onverbrand gas worden gevormd, bedraagt 2 m3/h per Kw. ***Lees aandachtig de gebruiksinformatie die gedrukt staat op het gaspatroon, alvorens deze in de houder te plaatsen.***

**Waarschuwing:** toegangelijke delen kunnen heel heet worden, hou het toestel ver weg van kinderen en andere toestellen. Het toestel mag niet gebruikt worden in de nabijheid van ontvlambare producten en moet 70 cm verwijderd zijn van meubels, muren en plafonds. Indien het toestel lekt (gasreuk) moet u het onmiddellijk naar buiten of in een goed verluchte ruimte brengen waar geen vlammen aanwezig zijn. Hier moet u de gaslek opspeuren en dichtmaken. Indien u de gasdichtheid van het toestel wenst na te gaan, doe dit dan buitenhuis. Speur geen lekken op met behulp van een lucifer, maar gebruik water en zeep. Gebruik nooit een toestel dat lekt, slecht werkt of beschadigd is. Stel het apparaat niet wijzigen. Het is gevaarlijk wijzigingen aan het toestel aan te brengen, om onderdelen te verwijderen, of anderen componenten dan de originele te gebruiken. In dit geval komt de garantie en de verantwoordelijkheid van fabrikant , te vervallen. Voer geen wijzigingen uit op het toestel: dit kan gevaarlijk zijn en hierdoor kan tevens de garantie en de aansprakelijkheid van de fabrikant vervallen. **Gooi nooit een leeg gasblikje in vuur.**

### GEBRUIKSAANWIJZING

**Montage van het gaspatroon (niet bij toestel geleverd).**

Dit toestel werkt uitsluitend met gaspatronen **Kemper / PleinAir** 190gr. Directe druk.Het gaspatroon moet in een geventileerde ruimte gemonteerd worden, bij voorkeur buiten, ver weg van open vuur, waakvlammen, hete platen, warmte bronnen en ver weg van andere mensen. Het kan gevaarlijk zijn andere gaspatronen te gebruiken. Verboden te roken tijdens gebruik van het toestel

1. Volledig de base van de top scheiden (fig.1B) ,Draai de houder linksom (los) en verwijder het van het bovenste gedeelte (fig.1A).
2. Verwijder het bovenste gedeelte (fig. 1A).
3. de veer uit de houder halen (fig. 1C)
4. het gaspatroon in de houder steken (fig.2)
5. Zorg ervoor dat de rubber ring van de afsluiter goed geplaatst is (fig. 3) en controleer dat deze niet versleten of beschadigd is..(fig.3D)
6. Zorg ervoor dat de draaiknop van de gaskraan gesloten is, deze is gesloten wanneer de knop klokgewijs dichtgedraaid is. (fig. 3E).
7. Schroef de houder aan het bovenste gedeelte door hem rechtsom (vast) te draaien totdat deze helemaal afgesloten is. Houdt hem in verticale positie en op een vlakke ondergrond.
8. In geval van vervanging van het gaspatroon herhaal de handelingen vanaf punt 1, nadat u er zeker van bent, dat de gasvulling volledig leeg is.

Het gasblikje is nu geperforeerd. Indien bij opening van de gaskraan er geen gas vrij komt, mag het patroon absoluut niet gedemonteerd worden, vermits hij in elk geval geperforeerd is.In dit geval moet u de verkoper contacteren

### GASFORNUIZEN

Deze toestellen zijn uitsluitend bestemd om te koken. In geval van oververwarming of abnormale verbranding moet u onmiddellijk de gaskraan sluiten om brandgevaar te vermijden.

**AANSTEKING NORMAL, cod KE2007 - KE2009 - 760 - 761**

Draai de kraan lichtjes open tegen de klok in «+» en plaats een aangestoken lucifer naast de brander .Tijdens de werking mag u het toestel niet omdraaien of ermee schudden om te vermijden dat vloeibaar gas zou kunnen ontsnappen, waardoor ere en onregelmatige vlam zou kunnen ontstaan (impulsieve vlam die na enkele seconden terug regelmatig wordt).

**AANSTEKING PIEZO-ELEKTRISCH, cod KE2008 - 765**

Draai de kraan lichtjes open tegen de klok in «+» , druk op de aansteekknop en laat hem terug los. De opgewekte vonk zal de brander aansteken. Herhaal deze handeling indien dit niet het geval is. Indien er geen vonken worden opgewekt moet u de de positionering van het ontstekingsmechanisme controleren. Tijdens de werking mag u het toestel niet omdraaien of ermee schudden om te vermijden dat vloeibaar gas zou kunnen ontsnappen, waardoor ere en onregelmatige vlam zou kunnen ontstaan (impulsieve vlam die na enkele seconden terug regelmatig wordt).

**LAMPEN**

Toestellen uitsluitend bestemd voor verlichting, in geval van oververhitting of abnormale verbranding moet u onmiddellijk de gaskraan sluiten om te vermijden dat de lamp doorbrandt.
Waarschuwingen en gebruiksaanwijzingen: zie algemene instructies voor montage en gebruiksaanwijzingen voor gasfornuizen , lampen perforatiepatronen.

**AANSTEKING, PLAATSING EN MONTAGE VAN HET ROOSTER (BIJ HET TOESTEL GELEVERD)**

Verwijder het rooster uit de verpakking. Plaats het handvat naar boven, hef het glas op en verwijder het . Plaats het rooster op de brander door hem in de rode zijde in te voegen, controleer of de weerhouddraden zich in de voorziene invoegplaatsen bevinden en steek dan het toestel ann op de volgende wijze. Drai de kraan lichtjes open tegen de klok in «+» en breng een aangestoken lucifer bij de brander. In het begin zal het rooster bij branding zwart worden, en vervolgens wit en lichtgevend. Verhoog de gastoevoer lichtjes.Wanneer het rooster een wit fel licht uitzendt moet u de gastoevoer sluiten door de draaiknop kloksgewijs «-» te draaien. Nadat het rooster voor de eerste maal werd aangestoken, mag hij niet meer worden aangeraakt (anders verbrokkelt hij). Plaats het glas, het kapje en het handvat. Tijdens de werking mag u het toestel niet omdraaien of ermee schudden om te vermijden dat vloeibaar gas zou kunnen ontsnappen, waardoor ere en onregelmatige vlam zou kunnen ontstaan (vlam ontstaat op regelmatige tussenpauzen, na enkele seconden wordt ze terug normaal). Indien de mantel beschadigd wordt of een barst vertoont, raden wij u aan deze te vervangen om beschadiging aan het apparaat te voorkomen.

**AANSTEKING NORMAAL, cod. KE2012 - 755**

Draai de kraan lichtjes open tegen de klok in «+» en plaats een aangestoken lucifer tussen het glas en het kapje .

**PIEZO-ELEKTRISCH, cod. KE2013 - 750**

Open de gastoevoer lichtjes door de draaiknop van de kraan tegen de klok in te draaien «+» , druk gelijktijdig om de draaiknop en laat hem terug los. Dit zal de piëzo-elektrische aansteking activeren: de opgewekte vonk zal de brander aansteken. Herhaal deze handeling indien dit niet het geval is. Indien er geen vonken worden opgewekt moet u de positionering van het ontstekingsmechanisme controleren.Deze toestellen dienen gebruikt te worden in een goed geventileerde ruimte, uit de buurt van ontvlambare stoffen op een horizontale ondergrond.

**ONDERHOUD**

a) Reinig de behuizing van het toeste met een in water -en zeepoplossing gedrenkt watje,Gebruik geen schuurmiddelen..
b) Gebruik een zachte borstel om de brander te reinigen.

**INSTELLING VAN DE VLAMSTERKTE**

De sterkte van het toestel wordt verhoogd door de draaikop naar het teken + (tegen de klok) in te draaien en verlaagd door de draaiknop naar (-) (met de klok mee te draaien) totdat het toestel uitgaat. Vervanging van het gaspatroon. Vervang het gasblikje buitenshuis en ver verwijderd van andere personen, vrije vlammen etc. Vervang het gas patroon alleen indien u zeker bent dat het volledig leeg is, bij schudden mag u het geluid van stoten van vloeistof tegen het patroon niet horen. Controleer of the kraan gesloten is en of de brander uitgeschakeld en koud is, alvorens het gaspatroon te verwijderen. Schroef het toestel van de patroonhouder af en verwijder het lege gaspatroon. Controleer de goede staat van de rubber ring alvorens een nieuw gaspatroon te gebruiken. Plaats een nieuw gaspatroon in de patroon houder en voer de instructies vermeld in de paragraaf "GEBRUIKSAANWIJZINGEN" uit. Het gaspatroon niet in het milieu achterlaten, maar op een veilige plaats weg werpen. Het gas patroon niet doorboren. Het gaspatroon niet in het vuur werpen.

**PLAATSING VAN HET TOESTEL**

Berg het toestel verticaal op, wanner het niet gebruikt wordt op een geschikte plaats, die beschermd is tegen beschadigingen en goed geventileerd is, buiten het bereik van kinderen

**ONDERHOUD-HERSTELLING**

Alle bijstands aanvragen moeten ingediend worden bij onze productie centra
KEMPER Srl - Via Prampolini 1/Q - Lemignano di Collecchio ( PR ) Tel. 0521/957111 - Fax 0521/957195 - www.kempergroup.it