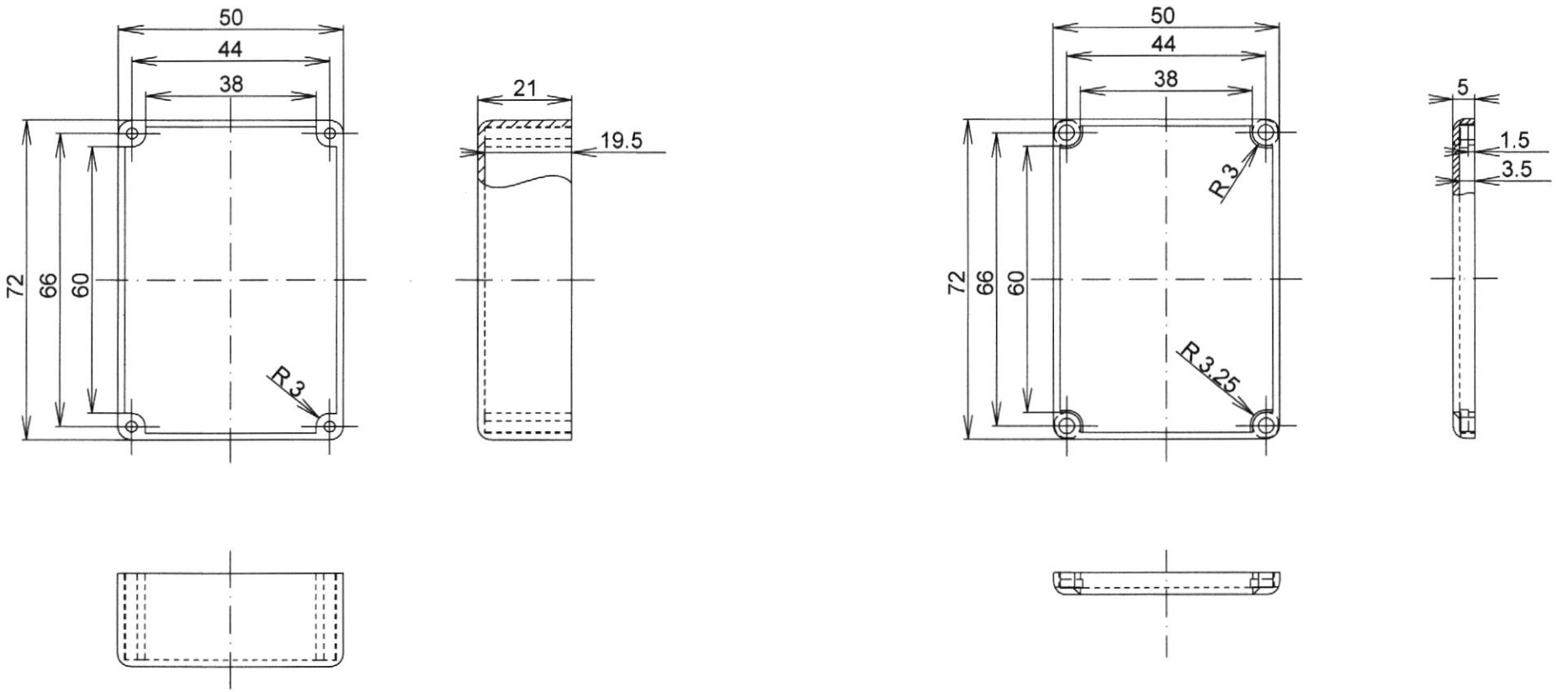

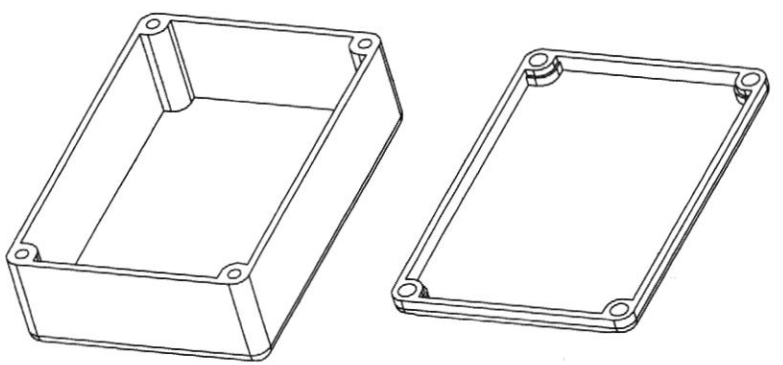

Schutzvermerk nach ISO 16016 beachten

(Verwendungsbereich)				(Zul. Abw) DIN ISO 2768 m		(Oberfl.)	Maßstab: 1:1	(Gewicht)
							(Werkstoff, Halbzeug) (Rohteil-Nr) (Modell- oder Gesenk-Nr)	ABS, schwarz,grau
					Datum	Name	(Name)	
				Bearb.	29.7.11	HSC	2024	
				Gepr.				
				Norm				
				~~www.ulp-net.de~~			(Zeichnungsnummer) 2024	Blatt A3 Bl.
Zust.	Änderung	Datum	Name	(Urspr.)			(Ers. f.:)	(Ers. d.:)